ООО "ТРИТЭРА-С"

Техническое перевооружение ОПО "Склад силосного типа"
рег. номер А 29-07332-0001
на Зерновом терминале "Степь" для АО "Племенной завод "Гашунский"
в г. Азове, ул. Васильева, 1

Технологическая линия перегрузки нишевых культур

ДОКУМЕНТАЦИЯ

Архитектурно-строительные решения

110/11-2022-АС

Главный инженер проекта *Н. М. Марченко*

2023

Взамен инв. N

Подпись и дата

Инв. N подл.

ООО "ТРИТЭРА-С"

Техническое перевооружение ОПО "Склад силосного типа"
рег. номер А 29-07332-0001
на Зерновом терминале "Степь" для АО "Племенной завод "Гашунский"
в г. Азове, ул. Васильева, 1

Технологическая линия перегрузки нишевых культур

ДОКУМЕНТАЦИЯ

Архитектурно-строительные решения

110/11-2022-АС

2023

Инв. N подл. | Подпись и дата | Взамен инв. N

ВЕДОМОСТЬ АКТОВ ОСВИДЕТЕЛЬСТВОВАНИЯ СКРЫТЫХ РАБОТ

N п/п	Наименование	Примечание
1	Устройство щебеночной подушки	
2	Устройство подготовки под монолитные фундаменты	
3	Армирование монолитных фундаментов	
4	Антикоррозионная защита мест сварки	
5	Бетонирование монолитных фундаментов	
6	Устройство обмазочной гидроизоляции.	

ВЕДОМОСТЬ ССЫЛОЧНЫХ И ПРИЛАГАЕМЫХ ДОКУМЕНТОВ

Обозначение	Наименование	Примечание
	Ссылочные документы	
Серия 1.400–15 вып.0,1	Унифицированные закладные изделия железо–бетонных конструкций для крепления	
	технологических коммуникаций и устройств	
ГОСТ 24379.1–2012	Болты фундаментные. Конструкции и размеры	

ВЕДОМОСТЬ СПЕЦИФИКАЦИЙ

Лист	Наименование	Примечание
7	Спецификация к схеме расположения фундаментов	

Общие указания (окончание)

13. Запрещается использовать строительные материалы и изделия, не отвечающие требованиям к обеспечению радиационной безопасности в соответствии с Федеральным Законом Российской Федерации "О радиационной безопасности" N 3–ФЗ от 09.01.96г., требованиям "Норм радиационной безопасности (НРБ–99/2009) СанПиН 2.6.2523–09 и "Основных санитарных правил обеспечения радиационной безопасности" (ОСП ОРБ–99/2010) СП 2.6.1.2612–10. Результаты радиационного контроля, до начала производства работ должны быть переданы Заказчику и представителю авторского надзора. Техническая документация на строительные материалы должна содержать информацию о показателях пожарной опасности этих материалов в соответствии с требованиями статьи 134 Федерального Закона РФ N 123–ФЗ.
14. Технические решения, принятые в рабочих чертежах, соответствуют требованиям экологических санитарно–гигиенических, противопожарных и строительных норм, действующих на территории Российской Федерации и обеспечивают безопасную для жизни и здоровья людей эксплуатацию при соблюдении предусмотренных рабочими чертежами мероприятий.
15. Все работы должны производиться согласно требованиям СП 48.13330–2019 (актуализированная редакция СНиП 12–01–2004 "Организация строительства") , СП12–135–2003 "Безопасность труда в строительстве", проектом производства работ, составленным организацией, осуществляющей строительство.

Взамен инв. N

Подпись и дата

Инв. N подл.

Изм.	Кол.уч.	Лист	N док.	Подпись	Дата
Разработал		Коркишко			
Проверил		Белоконь			
Гл.спец.		Белоконь			
Н.контр.		Марченко			
ГИП		Марченко			

110/11–2022–АС

Техническое перевооружение ОПО "Склад силосного типа" рег. номер А29–07332–0001 на Зерновом терминале "Степь" для АО "Племенной завод "Гашунский" в г. Азове, ул.Васильева 1

Технологическая линия перегрузки нишевых культур	Стадия	Лист	Листов
	Д	1.2	
Общие данные (окончание)	ООО "ТРИТЭРА–С" г.Ростов–на–Дону		

Формат А3

ВЕДОМОСТЬ ОСНОВНЫХ КОМПЛЕКТОВ РАБОЧИХ ЧЕРТЕЖЕЙ

Обозначение	Наименование	Примечание
110/11–2022–ГП	Генеральный план	
110/11–2022–АС	Архитектурно–строительные решения.	
110/11–2022–КМ	Конструкции металлические	
110/11–2022–ТХ, ТХ.С	Технология производства Спецификация оборудования, изделий и материалов	
110/11–2022–ЭМ, ЭМ.С	Силовое электрооборудование. Спецификация оборудования, изделий и материалов	
110/11–2022–ЭО, ЭО.С	Электроосвещение Спецификация оборудования, изделий и материалов	
110/11–2022–НВК, НВК.С	Наружные сети водоснабжения и канализации. Спецификация оборудования, изделий и материалов	
110/11–2022–АТХ, АТХ.С	Автоматизация технологических процессов. Спецификация оборудования, изделий и материалов	

ВЕДОМОСТЬ РАБОЧИХ ЧЕРТЕЖЕЙ ОСНОВНОГО КОМПЛЕКТА

Лист	Наименование	Примечание
1.1	Общие данные (начало)	
1.2	Общие данные (окончание)	
2	План эстакад под конвейеры и устройства приема зерна из автотранспорта с приемным бункером	
3	Эстакады под конвейеры 3.2, 3.3. План на отм. 0.000. План на отм. +1.800,+3.900,+2.220	
4	Эстакада под конвейер 3.1 и устройство приема зерна из автотранспорта с приемным бункером. План на отм. 0,000, +0,500, +4,600	
5	Разрезы 1–1, 2–2, 10–10	
6	Разрезы 3–3...9–9	
7	Схема расположения фундаментов. Схема расположения щебеночной подушки	
8	Фундамент Фм1	
9	Фундамент Фм2	
10	Фундамент Фм3	
11	Фундамент Фм4	
12	Фундамент Фм5	
13	Фундамент Фм6	
14	Фундамент Фм7 (опалубка)	
15	Фундамент Фм7 (армирование)	
16	Фундаменты Фм8...Фм10	
17	Каркасы пространственные КП1, КП1а, КП1б, КП1в, КП2, КП3. Каркасы плоские КР1, КР1а, КР1б, КР1в, КР2, КР3. Сетка арматурная С1	
18	Изделие закладное МН1. Блок анкерных болтов А1. Ведомость расхода стали	

Взамен инв. N

Подпись и дата

Инв. N подл.

Общие указания (начало)

1. В состав проекта марки АС рабочих чертежей технологической линии перегрузки нишевых культур входят архитектурные планы и разрезы, а также монолитные железобетонные фундаменты эстакад под конвейера 3.1, 3.2, 3.3 и устройства приема зерна из автотранспорта с приемным бункером Рабочие чертежи технологической линии перегрузки нишевых культур разработаны на основании заданий на проектирование смежных отделов.
2. Степень огнестойкости проектируемых сооружений – IV.
3. За относительную отметку 0,000 принят существующий уровень земли, соответствующий абсолютной отметке 3,000 по генплану.
4. Характеристика района строительства:
   - температура наиболее холодной пятидневки – минус 22° (согласно СП 131.13330.2020 Строительная климатология. Актуализированная редакция СНиП 23–01–99).
   - ветровой район – III (нормативная нагрузка – 0.38 кПа согласно СП 20.13330.2016) Нагрузки и воздействия. Актуализированная редакция СНиП 2.01.07–85*
   - снеговой район – II (расчетная нагрузка – 1,20 кПа согласно СП 20.13330.2016 Нагрузки и воздействия. Актуализированная редакция СНиП 2.01.07–85*);
   - нормативная глубина промерзания грунтов – 0.9 м.
5. Конструкции сооружений эстакад и устройства приема зерна из автотранспорта с приемным бункером – металлические.
6. Фундаменты под металлические конструкции эстакад – монолитные железобетонные, выполнены из бетона класса В25, W4 (по водонепроницаемости), F150 (по морозостойкости), арматура ⌀16А400. Фундаменты приема зерна из автотранспорта с приемным бункером–монолитные железобетонные плиты из бетона класса В25, W4 (по водонепроницаемости), F150 (по морозостойкости) рабочая арматура ⌀16А500С.
   Боковые поверхности фундаментов, соприкасающиеся с грунтом, покрыть мастикой гидроизоляционной ТЕХНОНИКОЛЬ N24 (МГТН) по ТУ 5775–034–17925162–2005 в два слоя.
7. Под фундаментами выполнить подготовку из бетона класса В7,5 толщиной 100мм превышающую габариты подошвы конструкции на 100 мм в каждую сторону. Подготовку под фундаментами приема зерна из автотранспорта с приемным бункером выполнить по щебеночной подушке. Щебеночную подушку выполнить из фракционного щебня М800 по ГОСТ 25607–2009, фракция 20–40 мм по тщательно уплотненному грунту с соблюдением следующих требований:
   - толщина щебеночной подушки 500–700 мм (отметка низа –1,030 м);
   - толщина отсыпаемых слоев 200 мм;
   - коэффициент уплотнения Куп=0.95.
8. Бетонную подготовку под фундаменты стоек эстакад выполнить по уплотненному слоем щебня грунту фракции–20–40мм М800 по ГОСТ 25607–2009.
9. Восстановить дорожное покрытие после устройства фундаментов эстакад под конвейер поз.3.1,3.3.
10. Сварку соединений арматуры выполнять согласно ГОСТ 14098–2014 "Сварные соединения арматуры и закладных изделий железобетонных конструкций".
11. Сварные соединения выполнять с применением электродов типа Э–42 ГОСТ 9467–75*.
12. Антикоррозионная защита конструкций предусмотрена в виде окраски за 2 раза эмалью ПФ 115(ГОСТ 6465–76*) по двум слоям грунтовки ГФ 021 (ГОСТ 25129–2020), при этом степень очистки поверхности стальных конструкций от окислов (окалины, ржавчины) перед нанесением защитного покрытия должна быть третьей, согласно ГОСТ 9.402–2004.

Изм.	Кол.уч.	Лист	N док.	Подпись	Дата
Разработал		Коркишко			
Проверил		Белоконь			
Гл.спец.		Белоконь			
Н.контр.		Марченко			
ГИП		Марченко			

110/11–2022–АС

Техническое перевооружение ОПО "Склад силосного типа" рег. номер А29–07332–0001 на Зерновом терминале "Степь" для АО "Племенной завод "Гашунский" в г. Азове, ул.Васильева 1

Технологическая линия перегрузки нишевых культур

Стадия	Лист	Листов
Д	1.1	18

Общие данные (начало)

ООО "ТРИТЭРА–С" г.Ростов–на–Дону

Формат А3

Фундамент Фм1

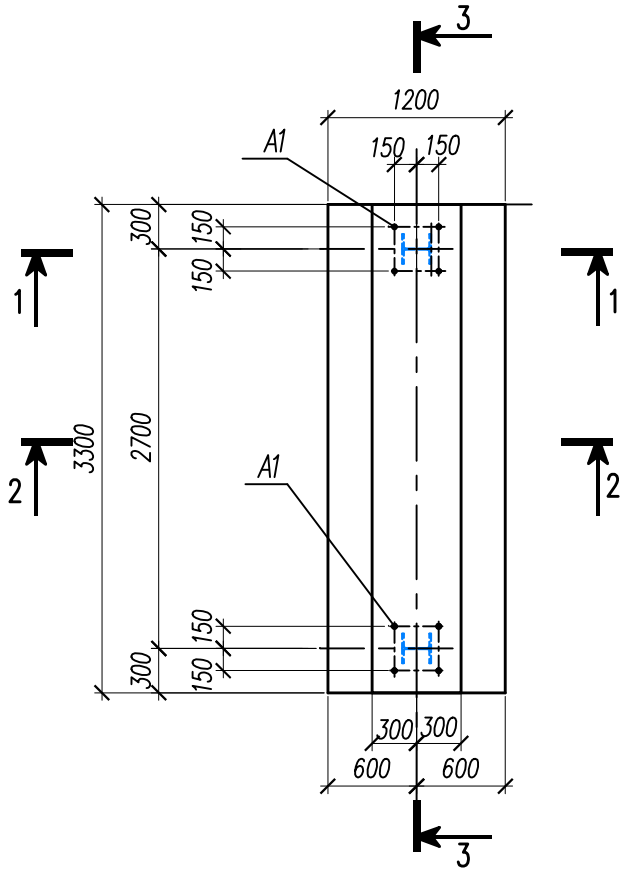

1 – 1

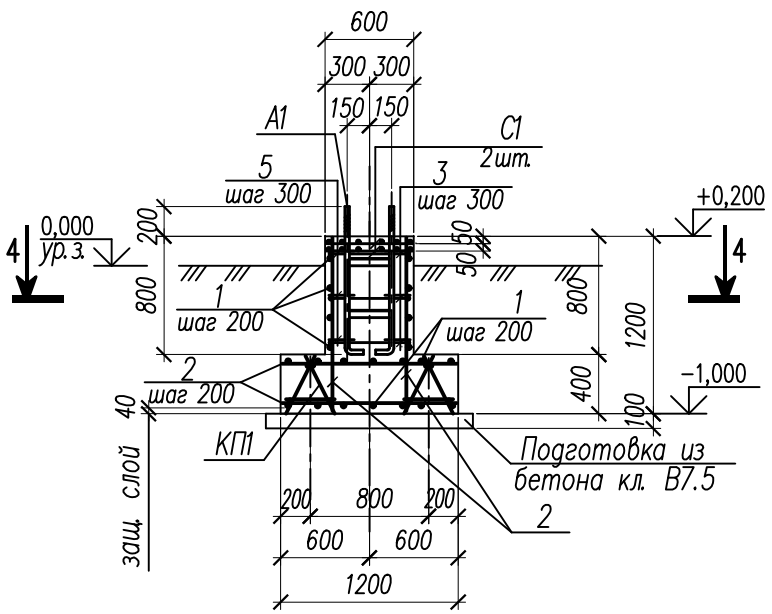

2 – 2

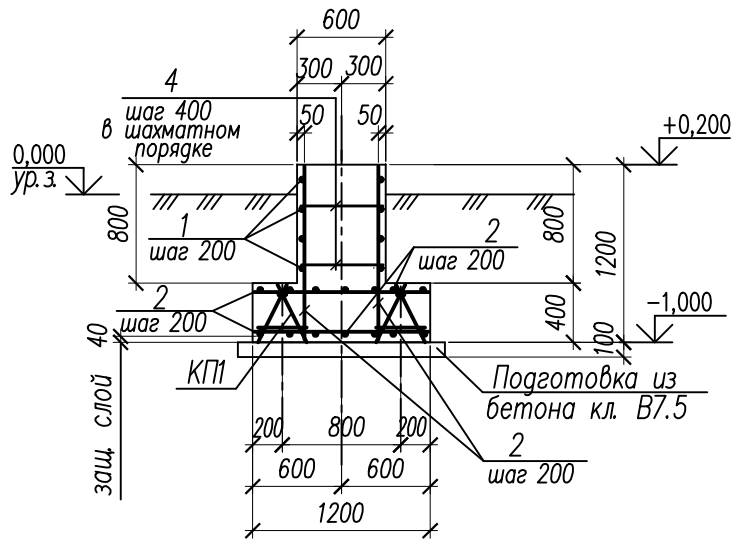

4 – 4

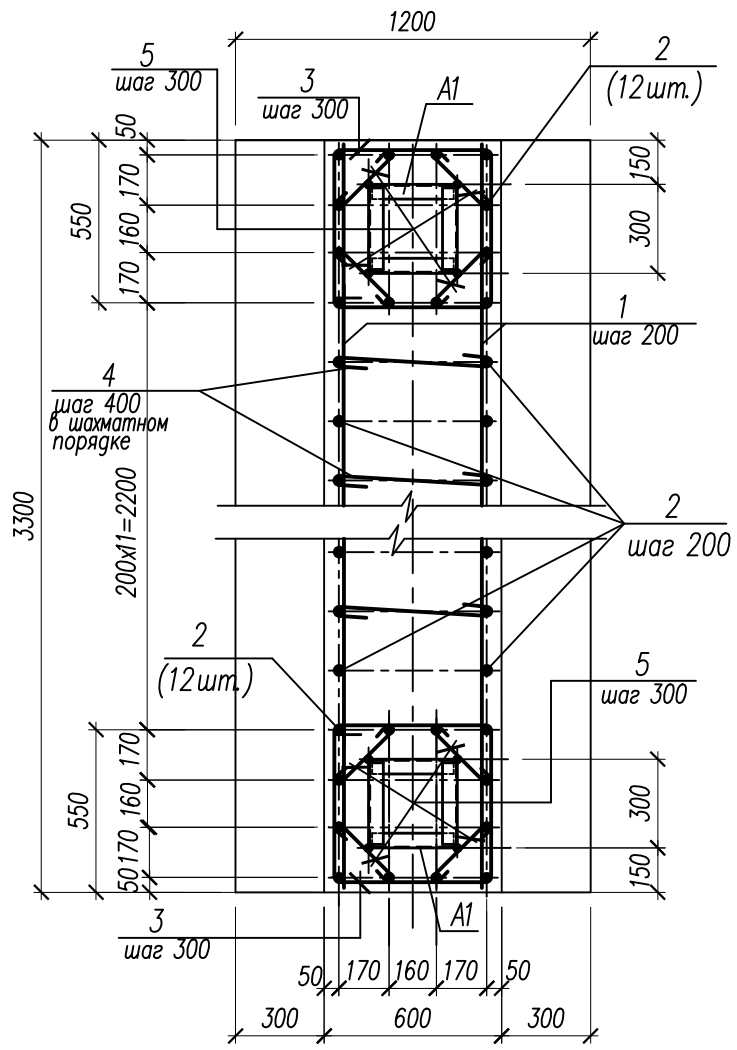

Ведомость деталей

Поз.	Эскиз
3	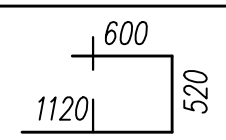
4	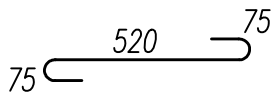
5	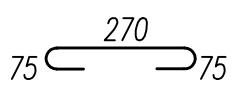

Спецификация монолитной конструкции фундамента Фм1

Поз.	Обозначение	Наименование	Кол.	Примечание
		Сборочные единицы		
С1	лист 17	Сетка арматурная С1	4	2,76 кг
КП1	лист 17	Каркас пространственный КП1	2	12,72 кг
А1	лист 18	Блок анкерных болтов А1	2	25,72 кг
		Детали		
1		ø16А500С ГОСТ Р 52544–2006 l=3270	22	5,16 кг
2		l=1170	80	1,85 кг
3*		ø8А240 ГОСТ 34028–2016 l=2240	6	0,88 кг
4*		l=670	20	0,27 кг
5*		l=420	24	0,17 кг
		Материалы:		
		Бетон класса В25 на сульфатостойком цементе по ГОСТ22266–2013 (W4,F150)	3,5	м³
		Бетон класса В7.5 на сульфатостойком цементе по ГОСТ22266–2013	0,55	м³

Поз. со знаком "*" см. ведомость деталей на данном листе.

3 – 3

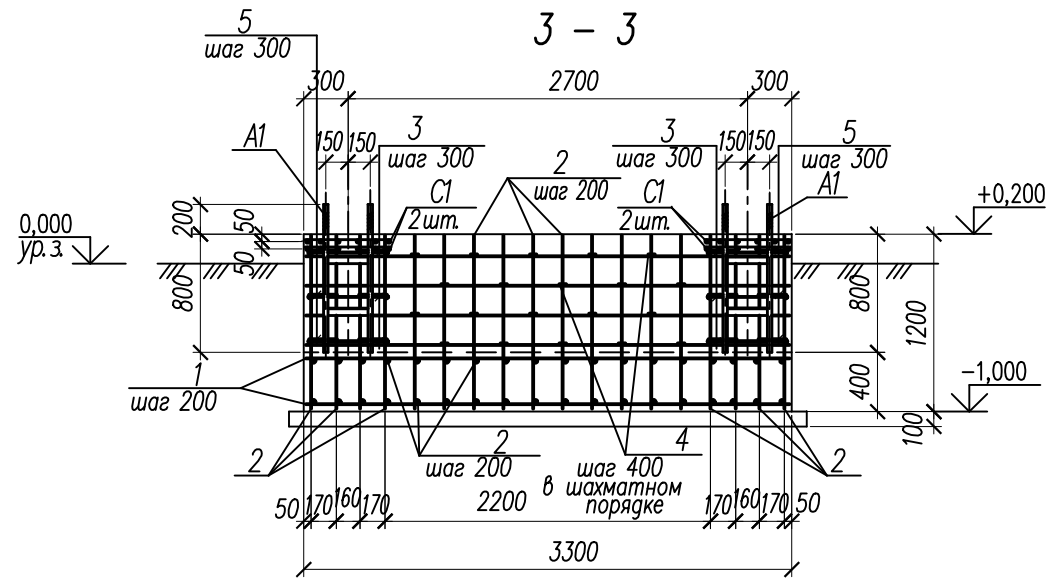

1. Ведомость расхода стали на элемент см. на листе 18.
2. Арматуру поз.5 приварить к блоку анкерных болтов А1.

Изм.	Кол.уч.	Лист	N док.	Подпись	Дата	110/11–2022–АС			
						Техническое перевооружение ОПО "Склад силосного типа" рег. номер А29–07332–0001 на Зерновом терминале "Степь" для АО "Племенной завод "Гашунский" в г. Азове, ул.Васильева 1			
Разработал		Коркишко				Технологическая линия перегрузки нишевых культур	Стадия	Лист	Листов
Проверил		Белоконь					Д	8	
Гл.спец.		Белоконь							
Н.контр.		Марченко				Фундамент Фм1	ООО "ТРИТЭРА–С" г.Ростов–на–Дону		

Взамен инв. N

Подпись и дата

Инв. N подл.

Формат А3

Фундамент Фм2

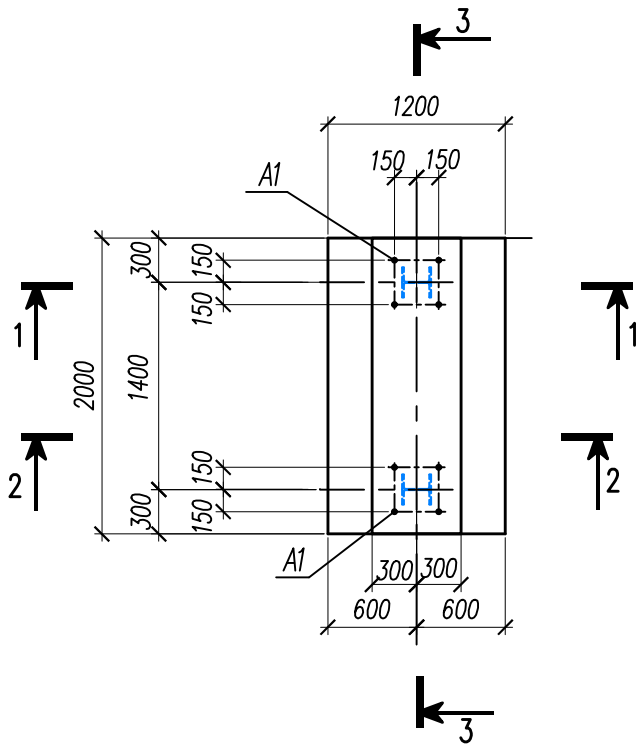

1 – 1

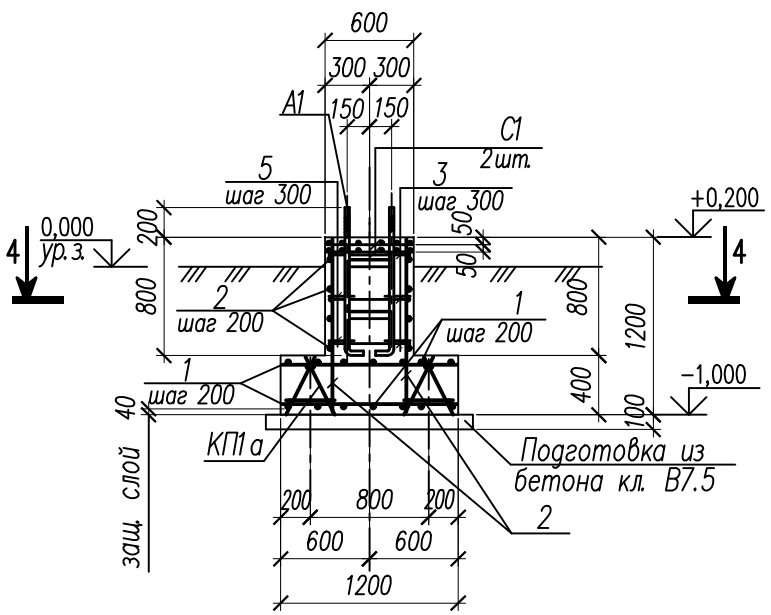

2 – 2

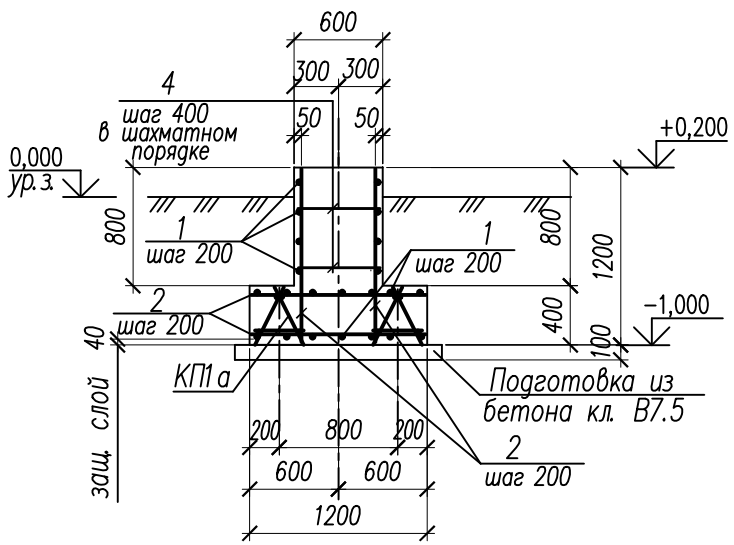

4 – 4

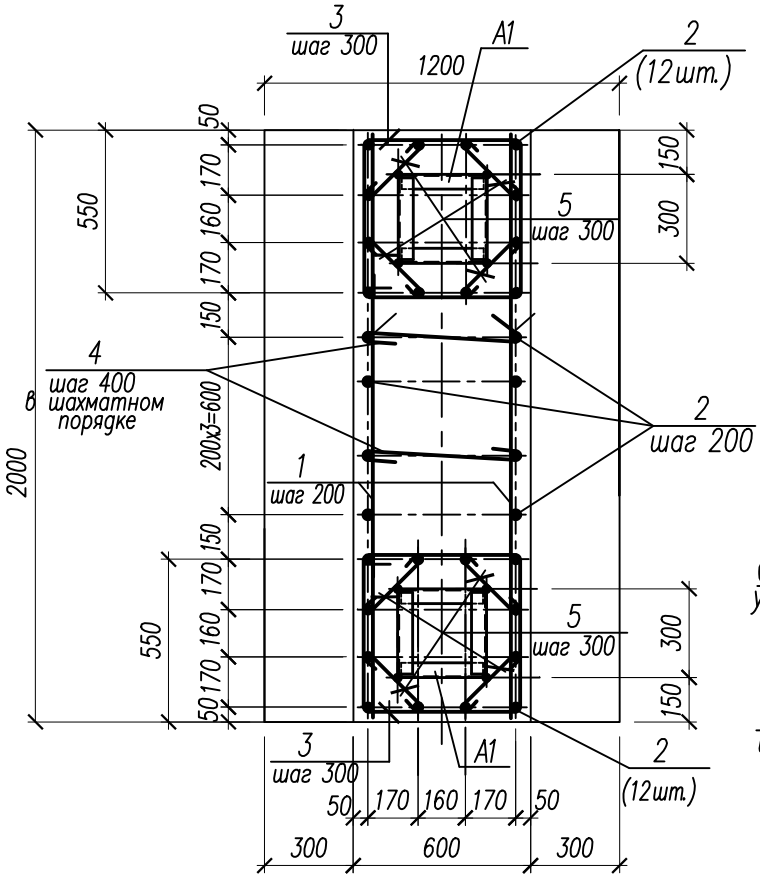

3 – 3

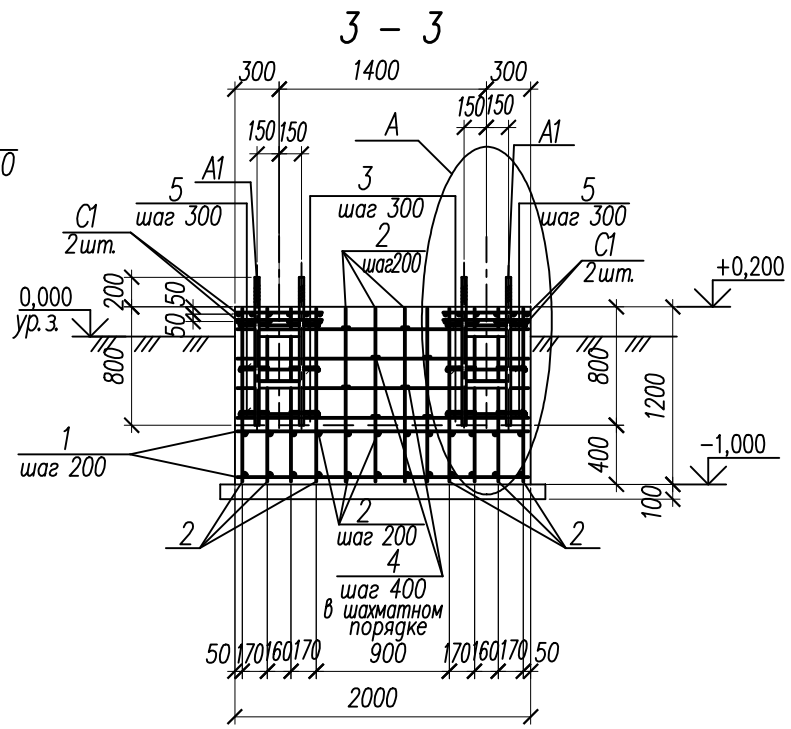

Спецификация монолитной конструкции фундамента Фм2

Поз.	Обозначение	Наименование	Кол.	Примечание
		Сборочные единицы		
С1	лист 17	Сетка арматурная С1	4	2,76 кг
КП1а	лист 17	Каркас пространственный КП1а	2	7,48 кг
А1	лист 18	Блок анкерных болтов А1	2	25,72 кг
		Детали		
1		ø16А500С ГОСТ Р 52544–2006 l=1970	22	3,11 кг
2		l=1170	56	1,85 кг
3*		ø8А240 ГОСТ 34028–2016 l=2240	6	0,88 кг
4*		l=670	8	0,27 кг
5*		l=420	24	0,17 кг
		Материалы:		
		Бетон класса В25 на сульфатостойком цементе по ГОСТ22266–2013 (W4,F150)	2,0	м³
		Бетон класса В7.5 на сульфатостойком цементе по ГОСТ22266–2013	0,31	м³

Поз. со знаком "*" см. ведомость деталей на листе 8.

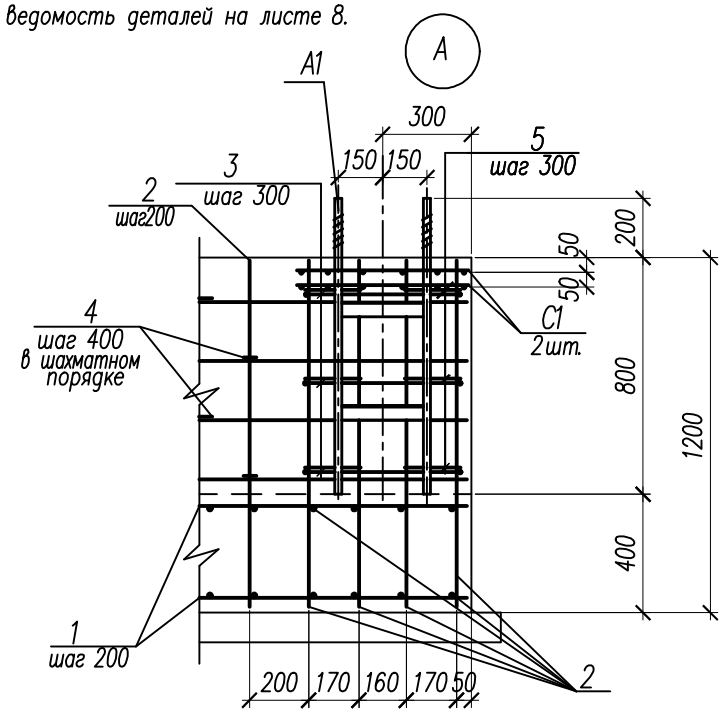

1. Ведомость расхода стали на элемент см. на листе 18.
2. Арматуру поз.5 приварить к блоку анкерных болтов А1.

Взамен инв. N

Подпись и дата

Инв. N подл.

Изм.	Кол.уч.	Лист	N док.	Подпись	Дата
Разработал		Коркишко			
Проверил		Белоконь			
Гл.спец.		Белоконь			
Н.контр.		Марченко			

110/11–2022–АС

Техническое перевооружение ОПО "Склад силосного типа" рег. номер А29–07332–0001 на Зерновом терминале "Степь" для АО "Племенной завод "Гашунский" в г. Азове, ул.Васильева 1

Технологическая линия перегрузки нишевых культур

Стадия	Лист	Листов
Д	9	

Фундамент Фм2

ООО "ТРИТЭРА–С" г.Ростов–на–Дону

Формат А3

Фундамент ФМ3

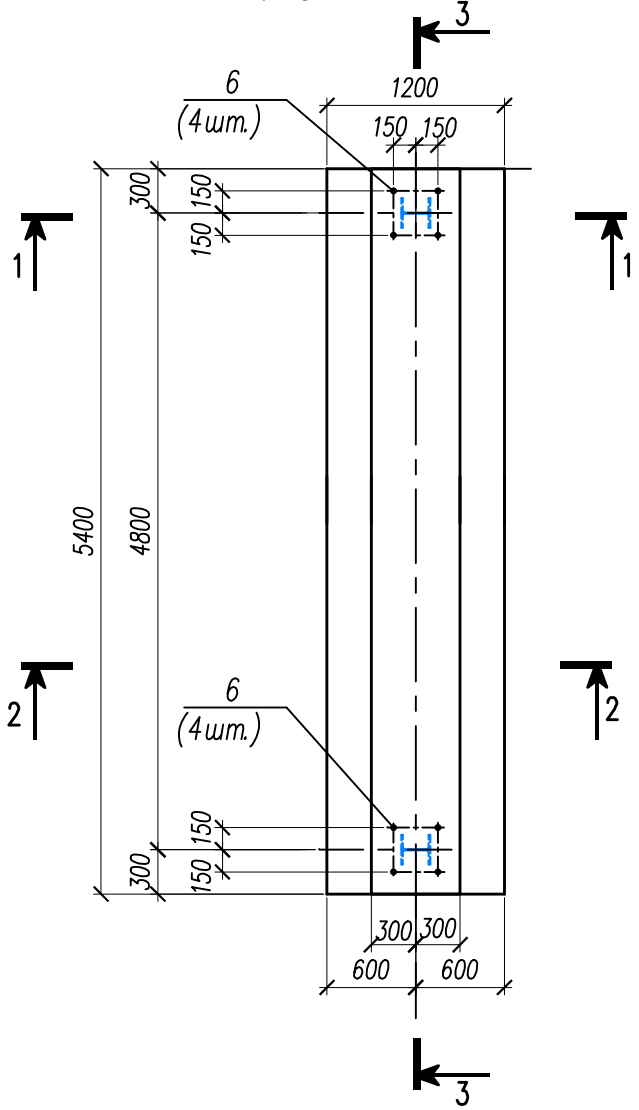

4 – 4

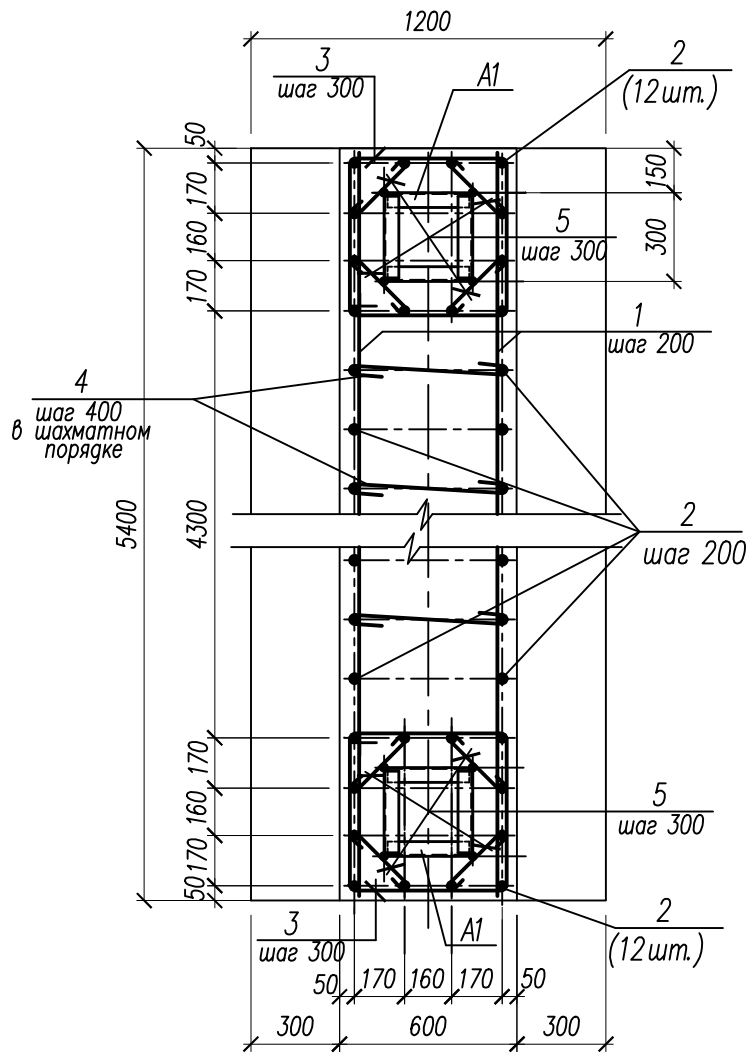

1 – 1

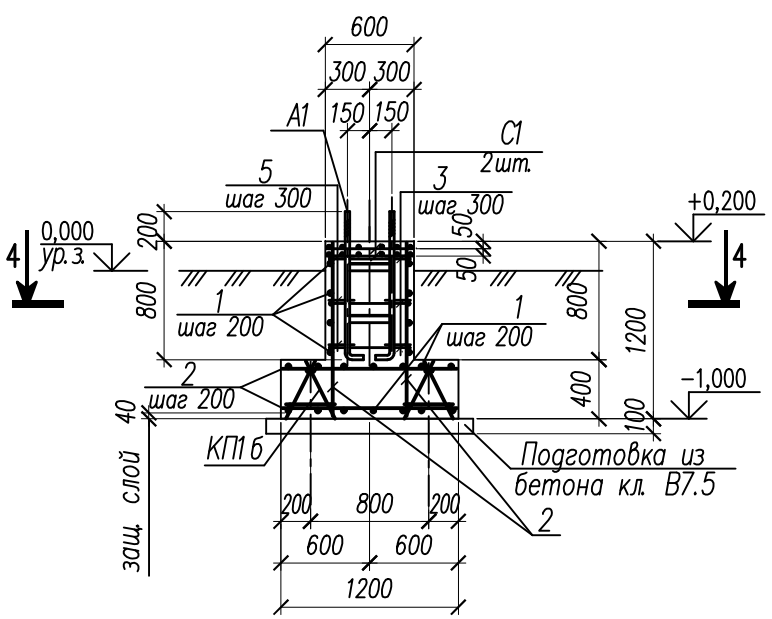

2 – 2

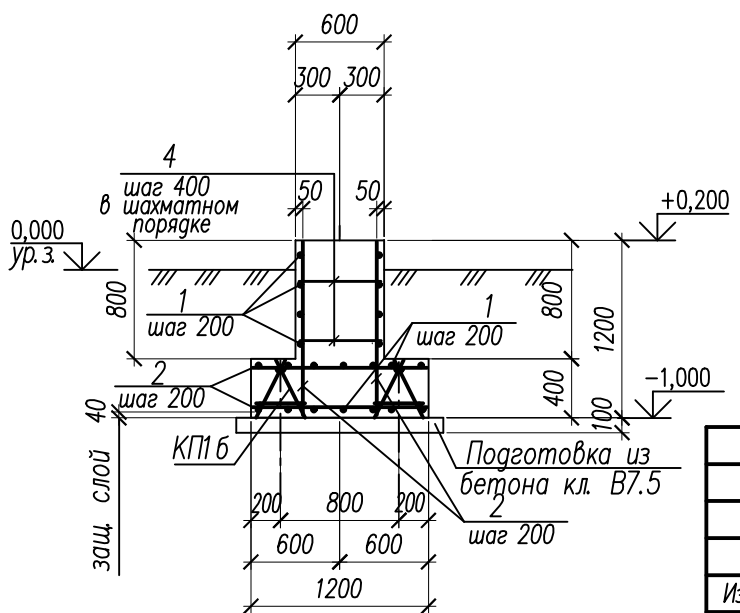

Спецификация монолитной конструкции фундамента ФМ3

Поз.	Обозначение	Наименование	Кол.	Примечание
		Сборочные единицы		
С1	лист 17	Сетка арматурная С1	4	2,76 кг
КП1 б	лист 17	Каркас пространственный КП1 б	2	20,96 кг
А1	лист 18	Блок анкерных болтов А1	2	25,72 кг
		Детали		
1		ø16А500С ГОСТ Р 52544–2006 l=5370	22	8,48 кг
2		l=1170	124	1,85 кг
3*		ø8А240 ГОСТ 34028–2016 l=2240	6	0,88 кг
4*		l=670	42	0,27 кг
5*		l=420	24	0,17 кг
		Материалы:		
		Бетон класса В25 на сульфатостойком цементе по ГОСТ22266–2013 (W4,F150)	5,2	м³
		Бетон класса В7.5 на сульфатостойком цементе по ГОСТ22266–2013	0,8	м³

Поз. со знаком "*" см. ведомость деталей на листе 8.

3 – 3

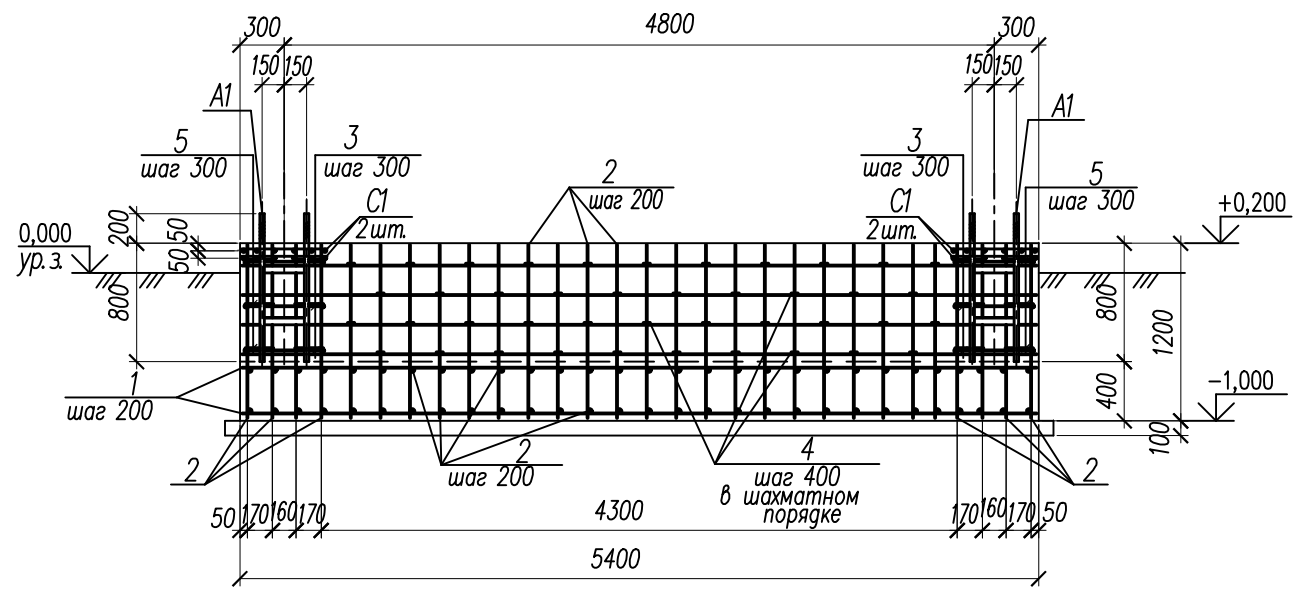

1. Ведомость расхода стали на элемент см. на листе 18
2. Арматуру поз.5 приварить к блоку анкерных болтов А1.

Изм.	Кол.уч.	Лист	N док.	Подпись	Дата	110/11–2022–АС			
						Техническое перевооружение ОПО "Склад силосного типа" рег. номер А29–07332–0001 на Зерновом терминале "Степь" для АО "Племенной завод "Гашунский" в г. Азове, ул. Васильева 1			
Разработал		Коркишко				Технологическая линия перегрузки нишевых культур	Стадия	Лист	Листов
Проверил		Белоконь					Д	10	
Гл.спец.		Белоконь							
Н.контр.		Марченко				Фундамент ФМ3	ООО "ТРИТЭРА–С" г. Ростов–на–Дону		

Формат А3

Взамен инв. N | Подпись и дата | Инв. N подл.

Фундамент Фм4

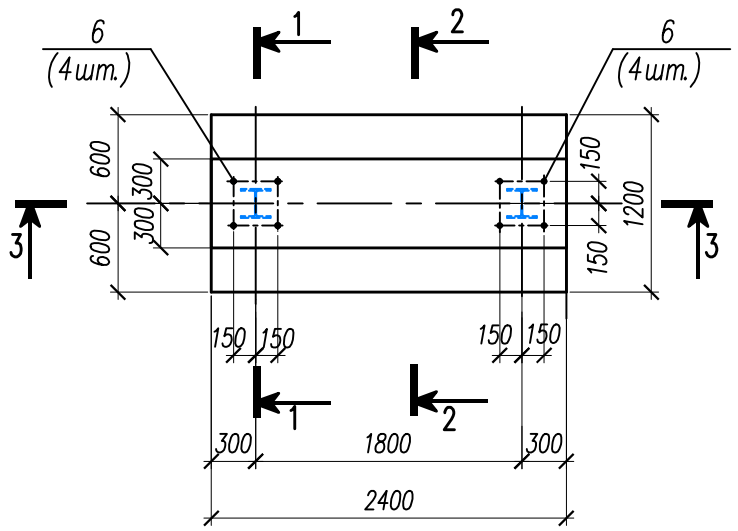

2 – 2

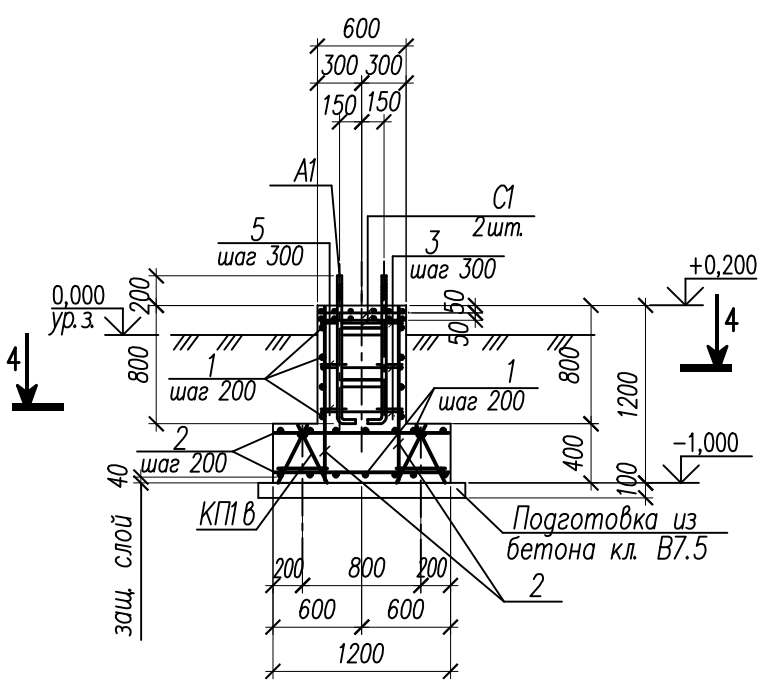

3 – 3

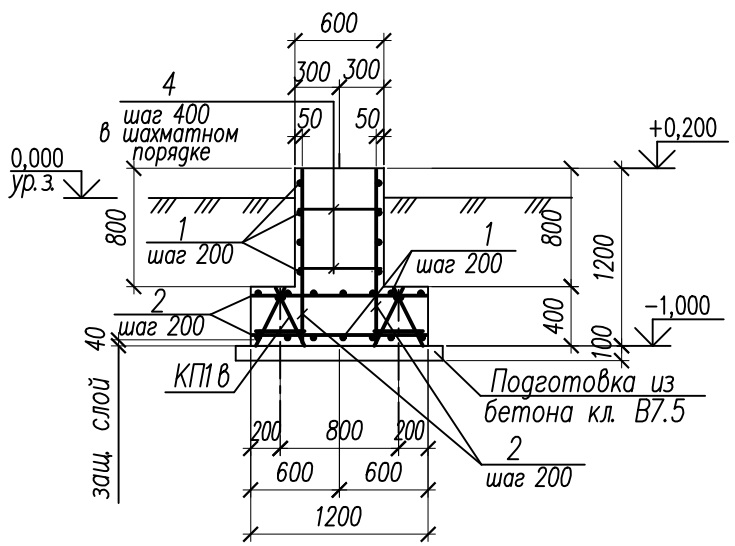

4 – 4

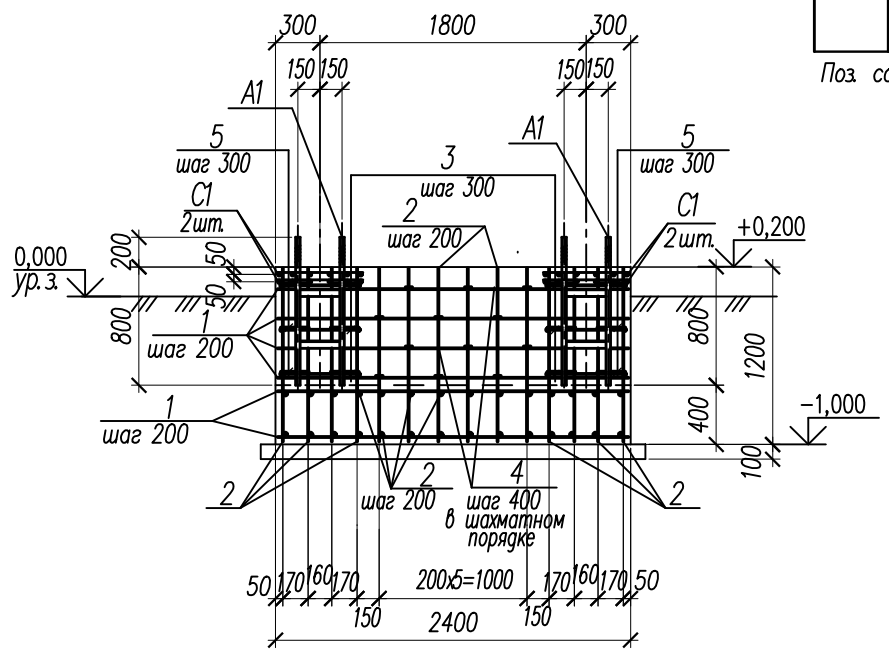

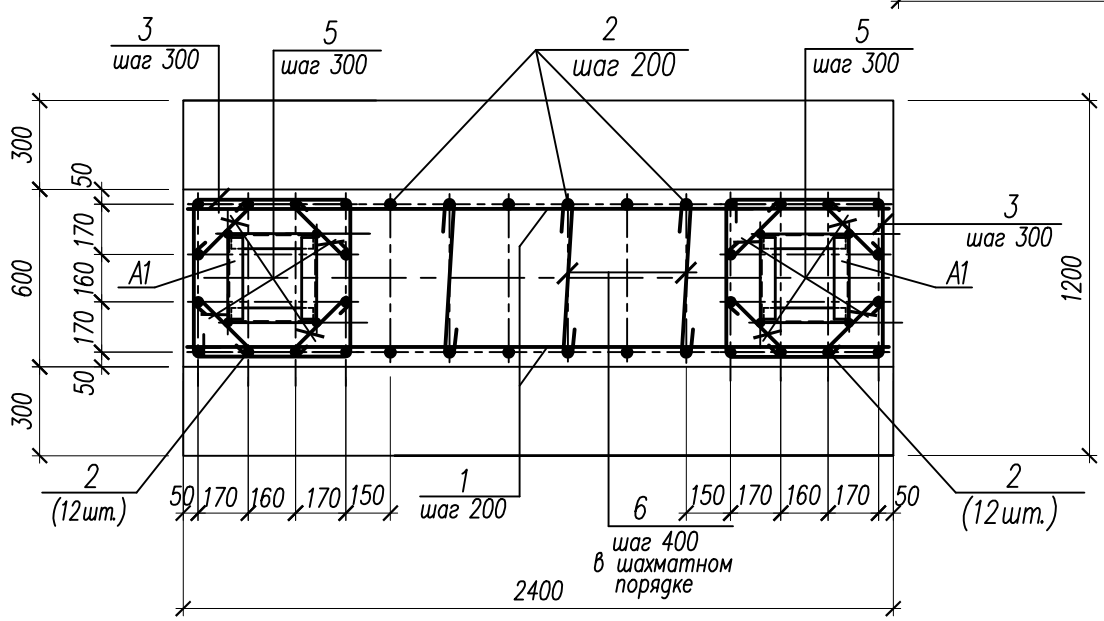

Спецификация монолитной конструкции фундамента Фм4

Поз.	Обозначение	Наименование	Кол.	Примечание
		Сборочные единицы		
С1	лист 17	Сетка арматурная С1	4	2,76 кг
КП1 в	лист 17	Каркас пространственный КП1 в	2	9,04 кг
А1	лист 18	Блок анкерных болтов А1	2	25,72 кг
		Детали		
1		ø16А500С ГОСТ Р 52544–2006 l=2370	22	3,74 кг
2		l=1170	64	1,85 кг
3*		ø8А240 ГОСТ 34028–2016 l=2240	6	0,88 кг
4*		l=670	12	0,27 кг
5*		l=420	24	0,17 кг
		Материалы:		
		Бетон класса В25 на сульфатостойком цементе по ГОСТ22266–2013 (W4,F150)	2,3	м³
		Бетон класса В7.5 на сульфатостойком цементе по ГОСТ22266–2013	0,40	м³

Поз. со знаком "*" см. ведомость деталей на листе 8.

1. Ведомость расхода стали на элемент см. на листе 18.
2. Арматуру поз.5 приварить к блоку анкерных болтов А1.

Изм.	Кол.уч.	Лист	N док.	Подпись	Дата	110/11–2022–АС			
						Техническое перевооружение ОПО "Склад силосного типа" рег. номер А29–07332–0001 на Зерновом терминале "Степь" для АО "Племенной завод "Гашунский" в г. Азове, ул.Васильева 1			
Разработал		Коркишко				Технологическая линия перегрузки нишевых культур	Стадия	Лист	Листов
Проверил		Белоконь					Д	11	
Гл.спец.		Белоконь							
Н.контр.		Марченко				Фундамент Фм4	ООО "ТРИТЭРА–С" г.Ростов–на–Дону		

Взамен инв. N | Подпись и дата | Инв. N подл.

Формат А3

Фундамент Фм5

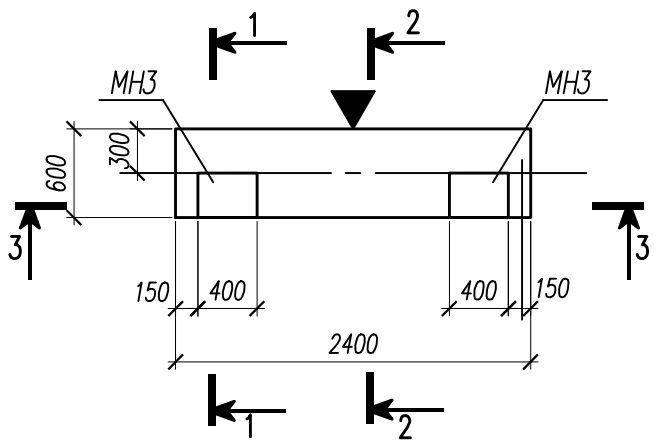

1 – 1

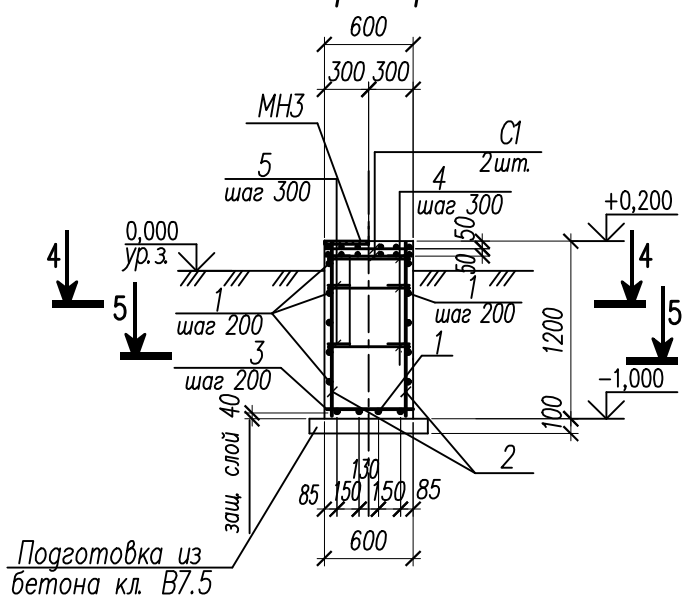

3 – 3

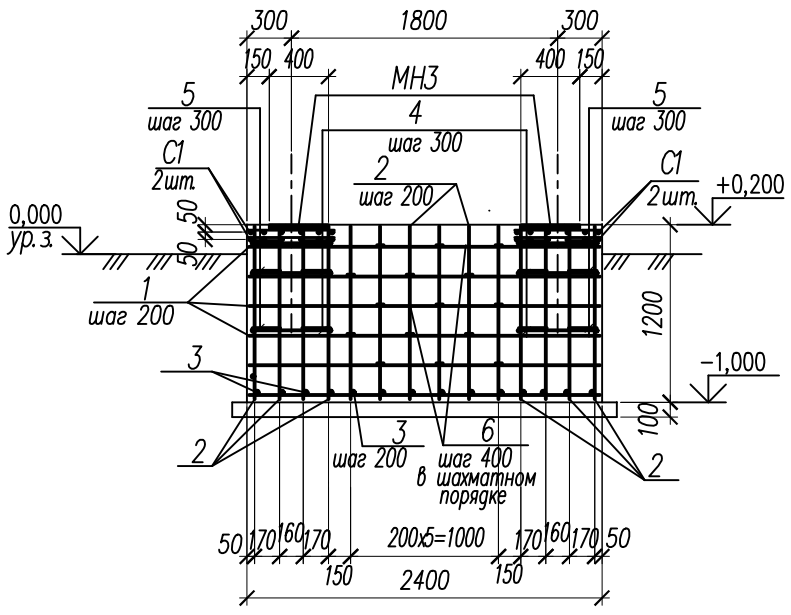

2 – 2

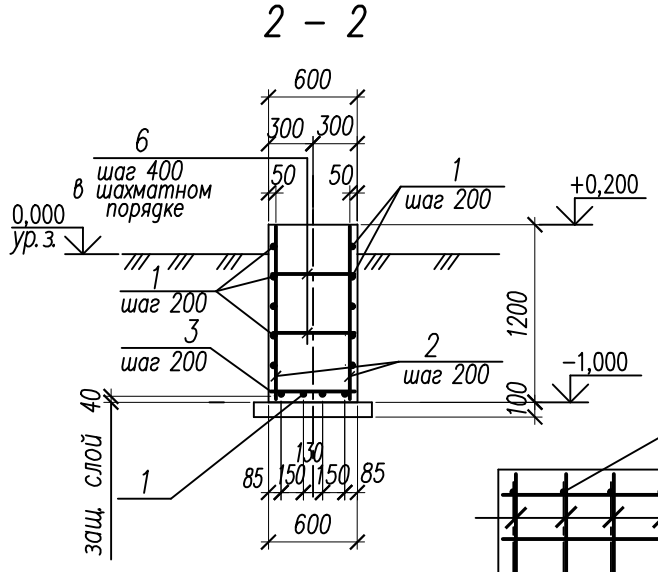

5 – 5

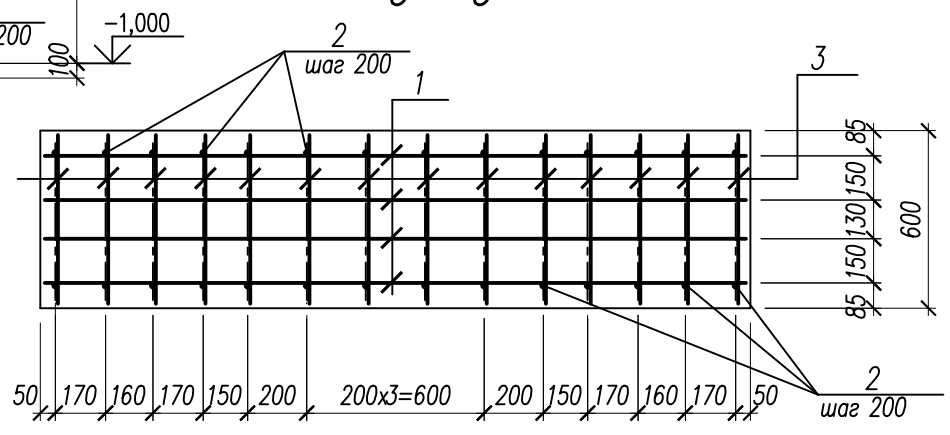

4 – 4

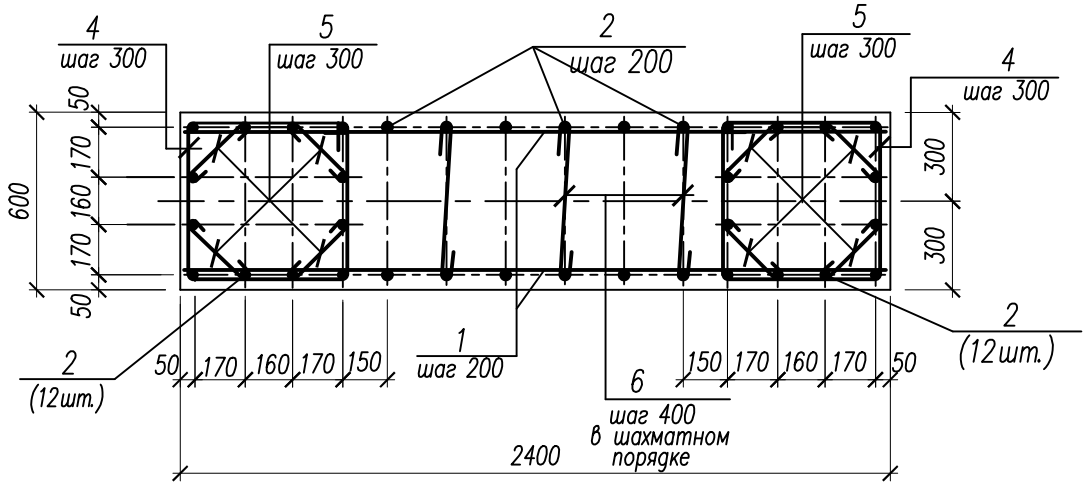

Спецификация монолитной конструкции фундамента Фм5

Поз.	Обозначение	Наименование	Кол.	Примечание
		Сборочные единицы		
МН3	1.400–15 Вып.1	Изделие закладное МН153–3	2	16,60 кг
С1	лист 17	Сетка арматурная С1	4	2,76 кг
		Детали		
1		ø16А500С ГОСТ Р 52544–2006 l=2370	14	3,74 кг
2		l=1170	36	1,85 кг
3		l=570	14	0,90 кг
4*		ø8А240 ГОСТ 34028–2016 l=2240	6	0,88 кг
5*		l=420	24	0,17 кг
6*		l=670	15	0,27 кг
		Материалы:		
		Бетон класса В25 на сульфатостойком цементе по ГОСТ22266–2013 (W4,F150)	1,80	м³
		Бетон класса В7.5 на сульфатостойком цементе по ГОСТ22266–2013	0,2	м³

Поз. со знаком "*" см. ведомость деталей на данном листе.

Ведомость деталей

Поз.	Эскиз
4	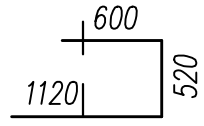
5	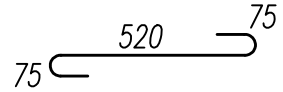
6	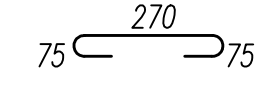

1. Ведомость расхода стали на элемент см. на листе 18.

Условные обозначения:

▶ – знак ориентации фундамента Фм5

Изм.	Кол.уч.	Лист	N док.	Подпись	Дата	110/11–2022–АС			
						Техническое перевооружение ОПО "Склад силосного типа" рег. номер А29–07332–0001 на Зерновом терминале "Степь" для АО "Племенной завод "Гашунский" в г. Азове, ул.Васильева 1			
Разработал		Коркишко				Технологическая линия перегрузки нишевых культур	Стадия	Лист	Листов
Проверил		Белоконь					Д	12	
Гл.спец.		Белоконь							
Н.контр.		Марченко				Фундамент Фм5	ООО "ТРИТЭРА–С" г.Ростов–на–Дону		

Взамен инв. N | Подпись и дата | Инв. N подл.

Формат А3

Фундамент Фм6

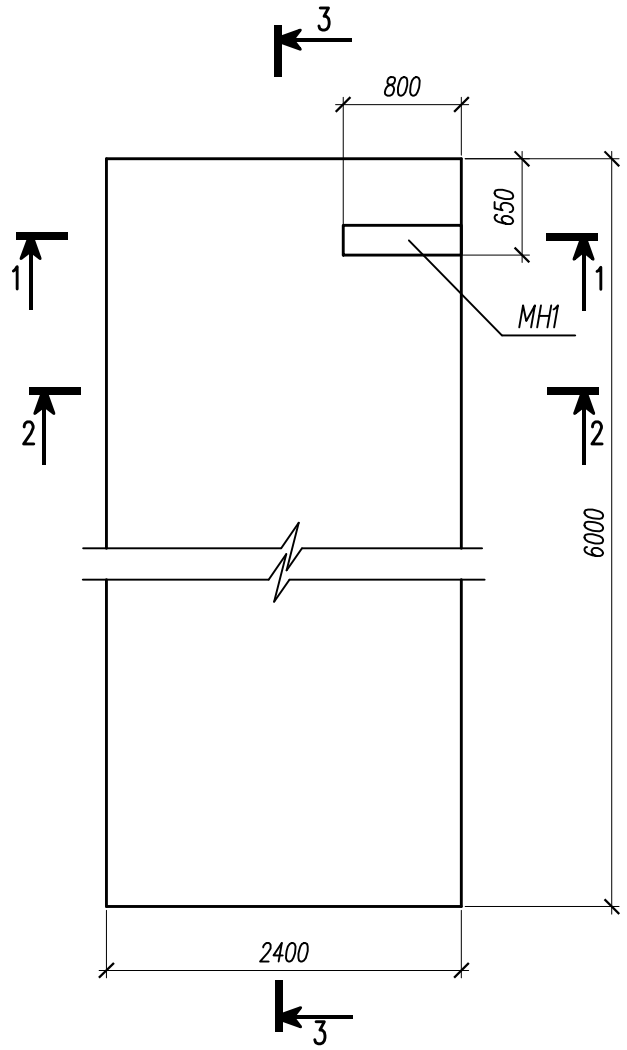

Спецификация монолитной конструкции фундамента Фм6

Поз.	Обозначение	Наименование	Кол.	Примечание
		Детали		
МН1	1.400-15 вып.1	Изделие закладное МН129-2, п.м.	0,8	10,4кг/м
1		ø8А500С ГОСТ Р 52544-2006 l=п.м	143,2	0,395 кг
		Материалы:		
		Бетон класса В25 на сульфатостойком цементе по ГОСТ22266-2013 (W4,F150)	4,4	м³
		Бетон класса В7.5 на сульфатостойком цементе по ГОСТ22266-2013	1,6	м³

1 – 1

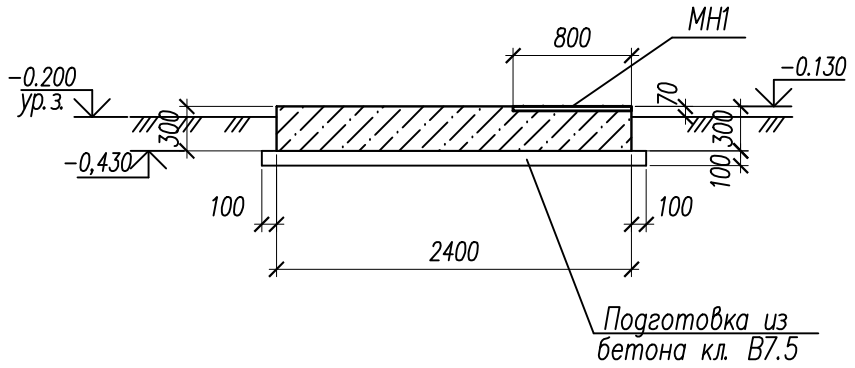

2 – 2

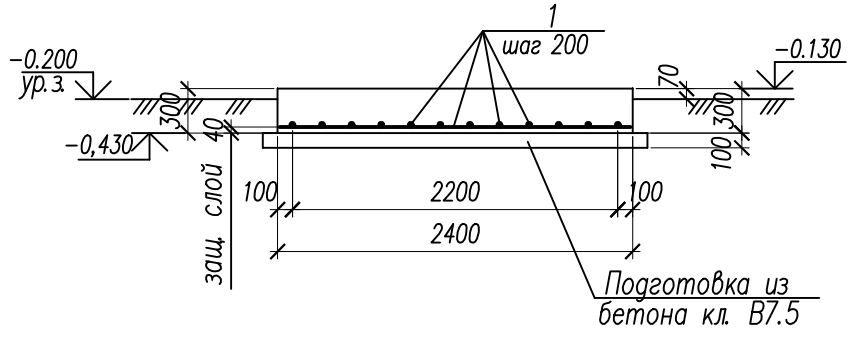

3 – 3

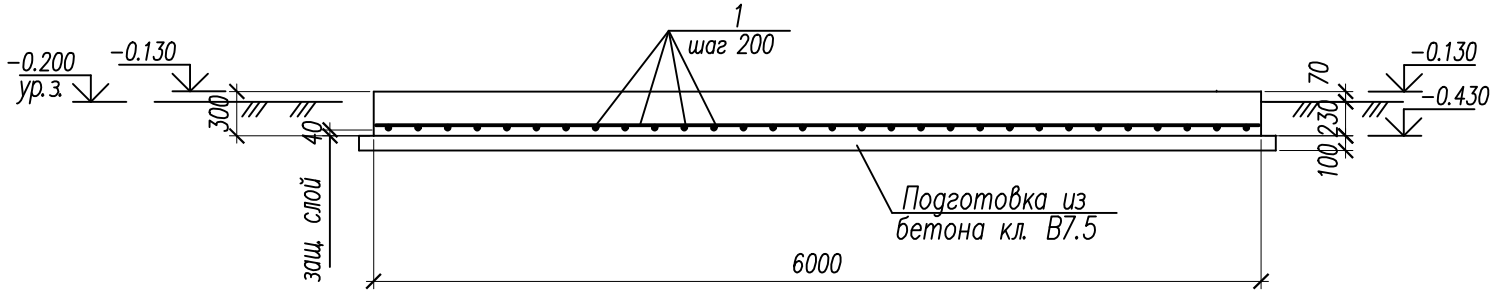

1. Ведомость расхода стали на элемент см. на листе 18.

Изм.	Кол.уч.	Лист	N док.	Подпись	Дата	110/11-2022-АС			
						Техническое перевооружение ОПО "Склад силосного типа" рег. номер А29-07332-0001 на Зерновом терминале "Степь" для АО "Племенной завод "Гашунский" в г. Азове, ул.Васильева 1			
Разработал		Коркишко				Технологическая линия перегрузки нишевых культур	Стадия	Лист	Листов
Проверил		Белоконь					Д	13	
Гл.спец.		Белоконь							
Н.контр.		Марченко				Фундамент Фм6	ООО "ТРИТЭРА-С" г.Ростов-на-Дону		

Взамен инв. N | Подпись и дата | Инв. N подл.

Формат А3

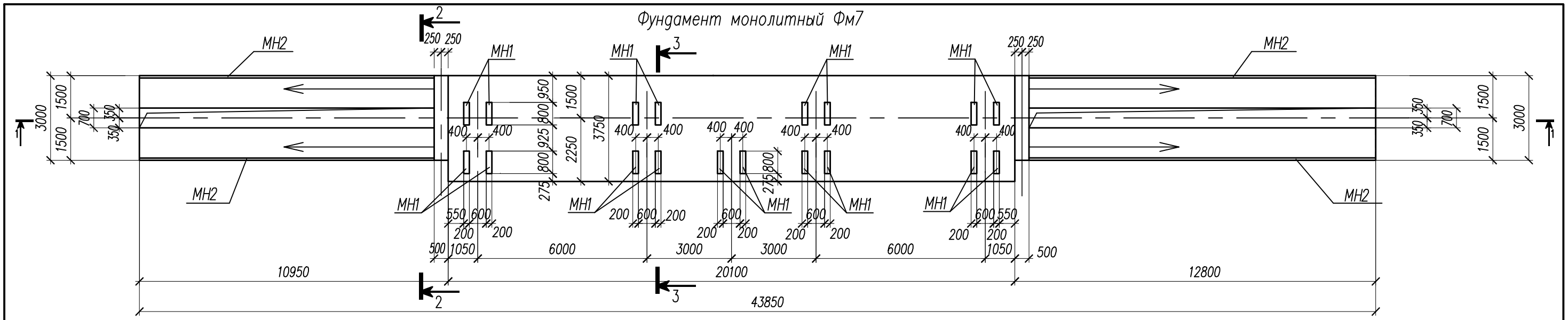

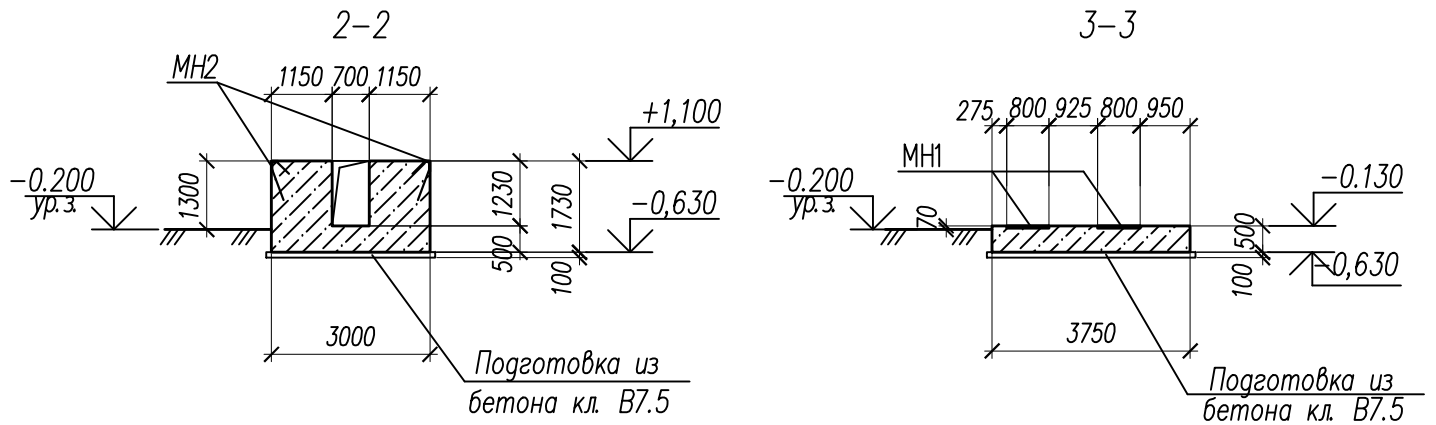

Спецификация монолитной конструкции фундамента Фм7

Поз.	Обозначение	Наименование	Кол.	Примечание
		Сборочные единицы		
МН1	лист 18	Изделие закладное МН1	18	42,08 кг
МН2	1.400-15 вып.1	Изделие закладное МН521 , п.м	47,8	14,4 кг/м
КП2	лист 17	Каркас пространственный КП2	23	12,86 кг
КП2а		КП3	20	16,38 кг
		Детали		
1	с учетом 5% для нахлеста	ø16А500С ГОСТ Р 52544-2006 l=п.м	3144	1,58 кг
2		l=1700	64	2,69 кг
3		l=2970	28	4,70 кг
4*		ø8А240 ГОСТ 34028-2016 l=570	112	0,23 кг
		Материалы:		
		Бетон класса В25 на сульфатостойком цементе по ГОСТ22266-2013 (W4,F150)	113	м³
		Бетон класса В7.5 на сульфатостойком цементе по ГОСТ22266-2013	13,8	м³

Поз. со знаком "*" см. ведомость деталей на листе 15.

1. Ведомость расхода стали на элемент см. на листе 18.

Изм.	Кол.уч.	Лист	N док.	Подпись	Дата
Разработал		Коркишко			
Проверил		Белоконь			
Гл.спец.		Белоконь			
Н.контр.		Марченко			

110/11-2022-АС

Техническое перевооружение ОПО "Склад силосного типа" рег. номер А29-07332-0001 на Зерновом терминале "Степь" для АО "Племенной завод "Гашунский" в г. Азове, ул.Васильева 1

Технологическая линия перегрузки нишевых культур

Стадия	Лист	Листов
Д	14	

Фундамент Фм7 (опалубка)

ООО "ТРИТЭРА-С" г.Ростов-на-Дону

Взамен инв. N | Подпись и дата | Инв. N подл.

Формат А3

1–1 (армирование)

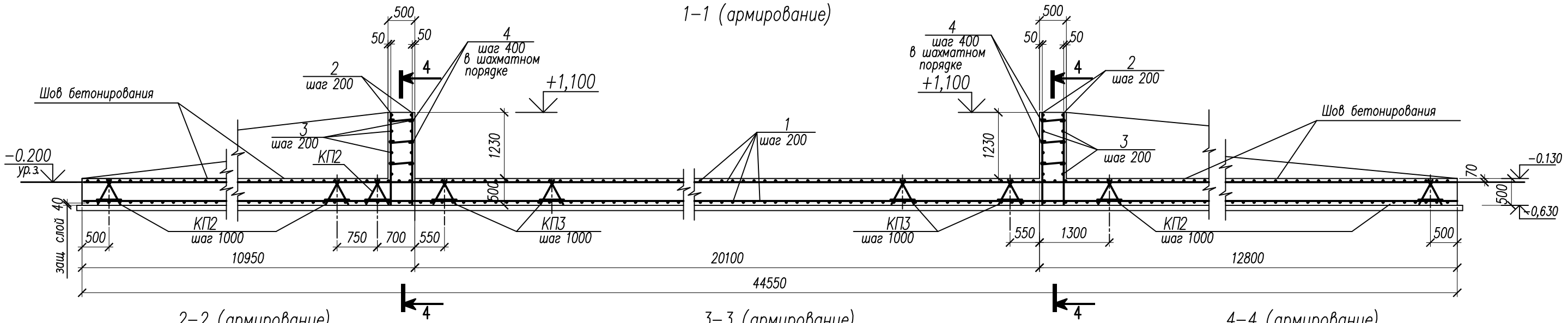

2–2 (армирование)

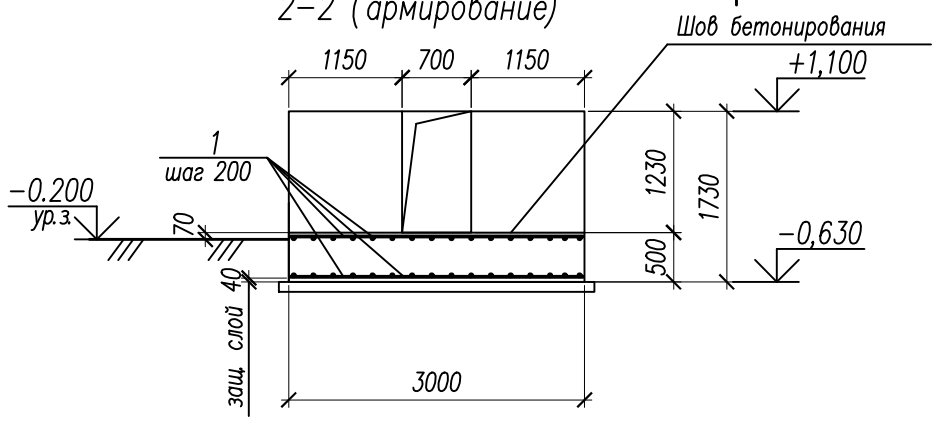

3–3 (армирование)

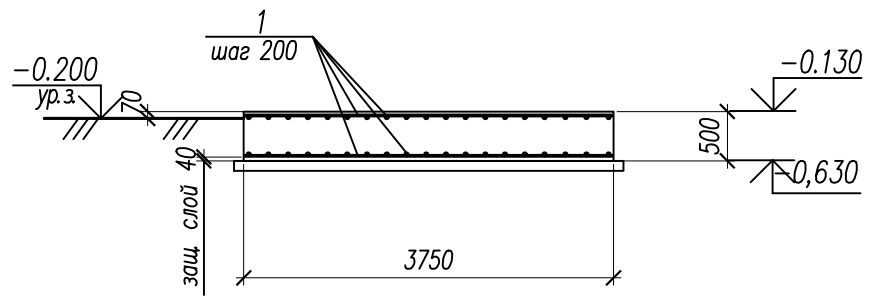

4–4 (армирование)

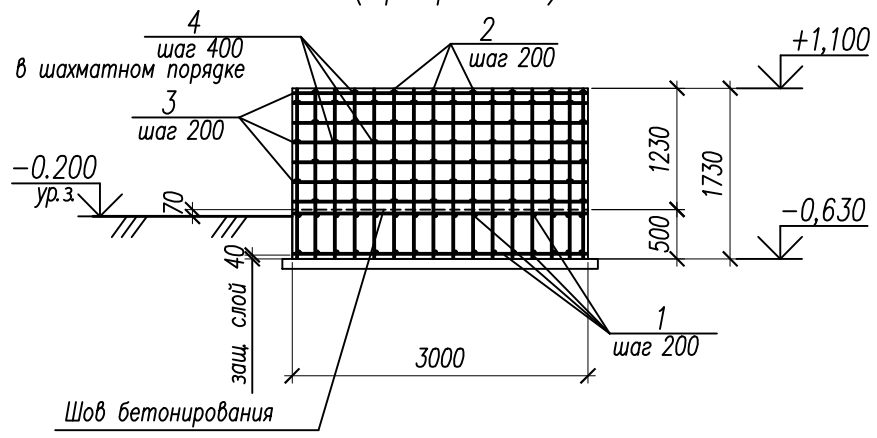

Схема расположения поддерживающих каркасов КП2, КП3

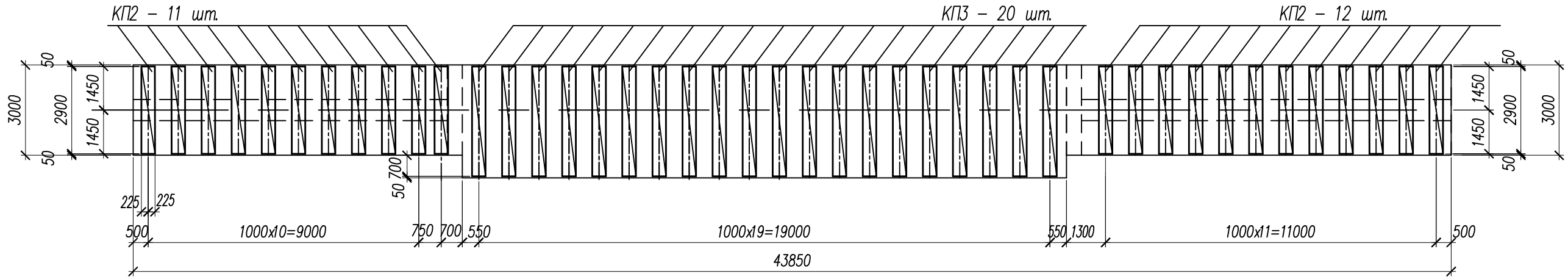

Ведомость деталей

Поз.	Эскиз
4	420, 75, 75

1. Спецификацию монолитной конструкции фундамента Фм7 смотреть на листе 14.
2. Защитный слой бетона для рабочей арматуры – 40 мм.
3. Стыковку арматуры поз. 1 выполнять внахлестку. Площадь арматуры, стыкуемой в одном сечении или на расстоянии менее длины нахлестки, не должна превышать 50%. Продольное смещение осей стыков должно быть не менее 1,5 длины нахлестки. Величина нахлеста для стыка арматуры ø16– 900мм. Расход арматуры в спецификации дан с учетом нахлестки.

Изм.	Кол.уч.	Лист	N док.	Подпись	Дата
Разработал		Коркишко			
Проверил		Белоконь			
Гл.спец.		Белоконь			
Н.контр.		Марченко			

110/11–2022–АС

Техническое перевооружение ОПО "Склад силосного типа" рег. номер А29–07332–0001 на Зерновом терминале "Степь" для АО "Племенной завод "Гашунский" в г. Азове, ул.Васильева 1

Технологическая линия перегрузки нишевых культур

Стадия	Лист	Листов
Д	15	

Фундамент Фм7 (армирование)

ООО "ТРИТЭРА–С" г.Ростов–на–Дону

Формат А3

Взамен инв. N

Подпись и дата

Инв. N подл.

Фундамент монолитный Фм8

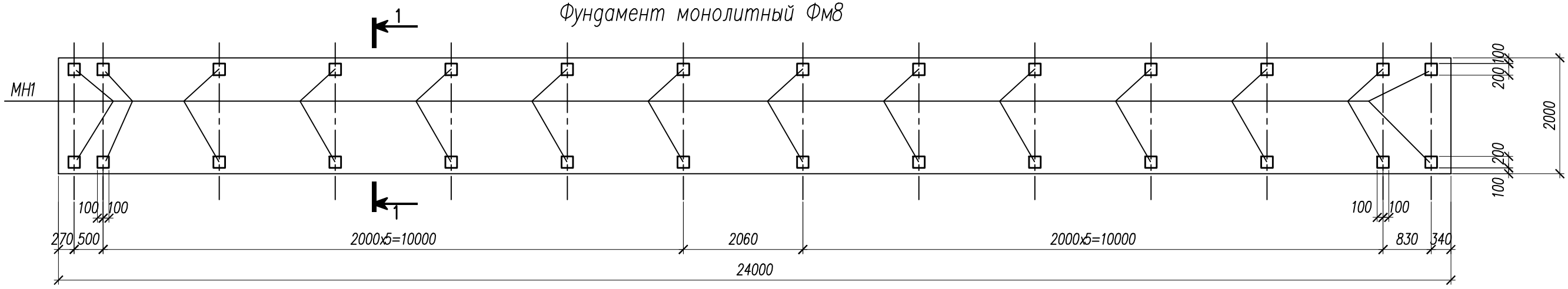

1 – 1 (опалубка)

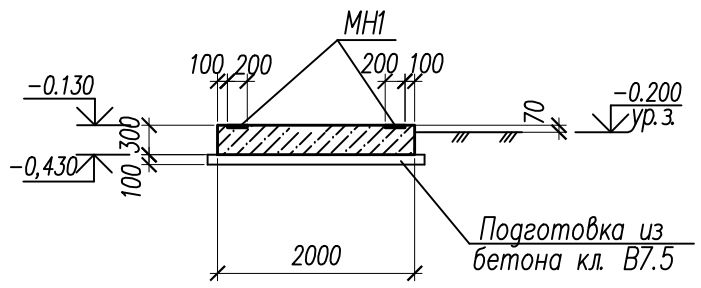

1 – 1 (армирование)

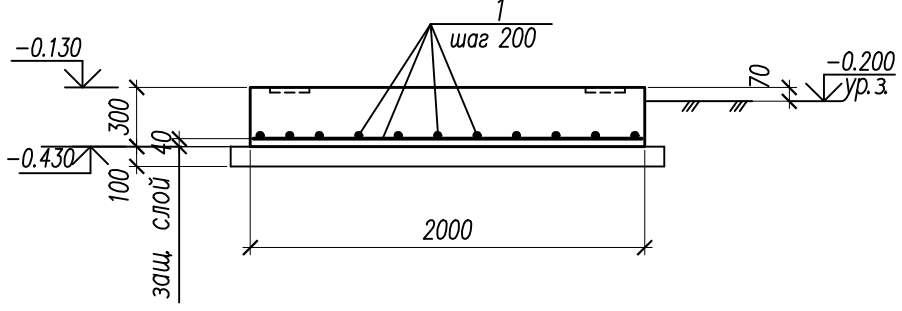

Фундамент монолитный Фм9

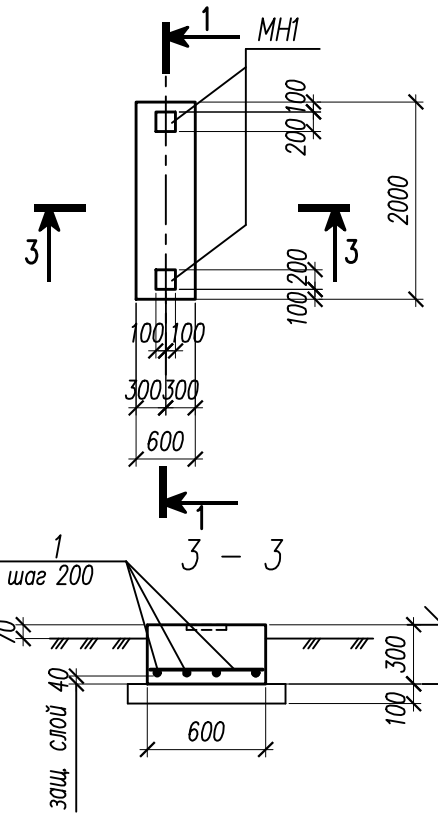

Фундамент монолитный Фм10

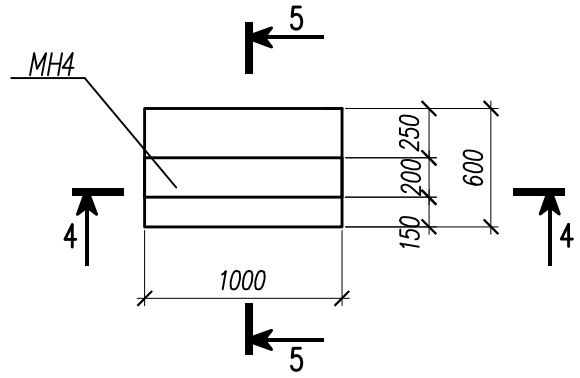

4 – 4

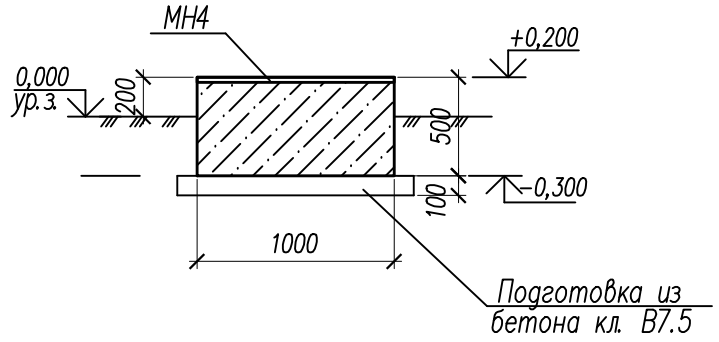

5 – 5

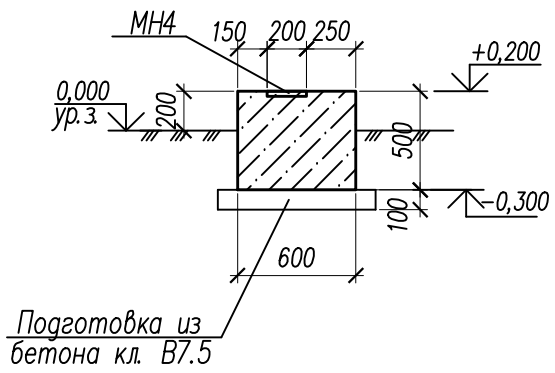

Спецификация монолитной конструкции фундамента Фм8, Фм9, Фм10

Поз.	Обозначение	Наименование	Колич. Фм8	Колич. Фм9	Колич. Фм10	Примечание
		Сборочные единицы				
МН1	1.400–15 вып.1	Изделие закладное МН118–3	28	2		3,5 кг
МН4		МН129–2, п.м			1,0	10,4 кг/м
		Детали				
1		⌀16А500С ГОСТ Р 52544–2006 l=п.м	502,0	14,3		1,58 кг
		Материалы:				
		Бетон класса В25 на сульфатостойком цементе по ГОСТ22266–2013 (W4 F150)	14,5	0,40	0,20	м³
		Бетон класса В7.5 на сульфатостойком цементе по ГОСТ22266–2013	5,3	0,20	0,10	м³

1. Ведомость расхода стали на элемент см. на листе 18.

Изм.	Кол.уч.	Лист	N док.	Подпись	Дата
Разработал		Коркишко			
Проверил		Белоконь			
Гл.спец.		Белоконь			
Н.контр.		Марченко			

110/11–2022–АС

Техническое перевооружение ОПО "Склад силосного типа" рег. номер А29–07332–0001 на Зерновом терминале "Степь" для АО "Племенной завод "Гашунский" в г. Азове, ул.Васильева 1

Технологическая линия перегрузки нишевых культур

Стадия	Лист	Листов
Д	16	

Фундаменты Фм8... Фм10

ООО "ТРИТЭРА–С" г.Ростов–на–Дону

Взамен инв. N | Подпись и дата | Инв. N подл.

Формат А3

Каркасы пространственные КП1, КП1 а, КП1 б, КП1 в

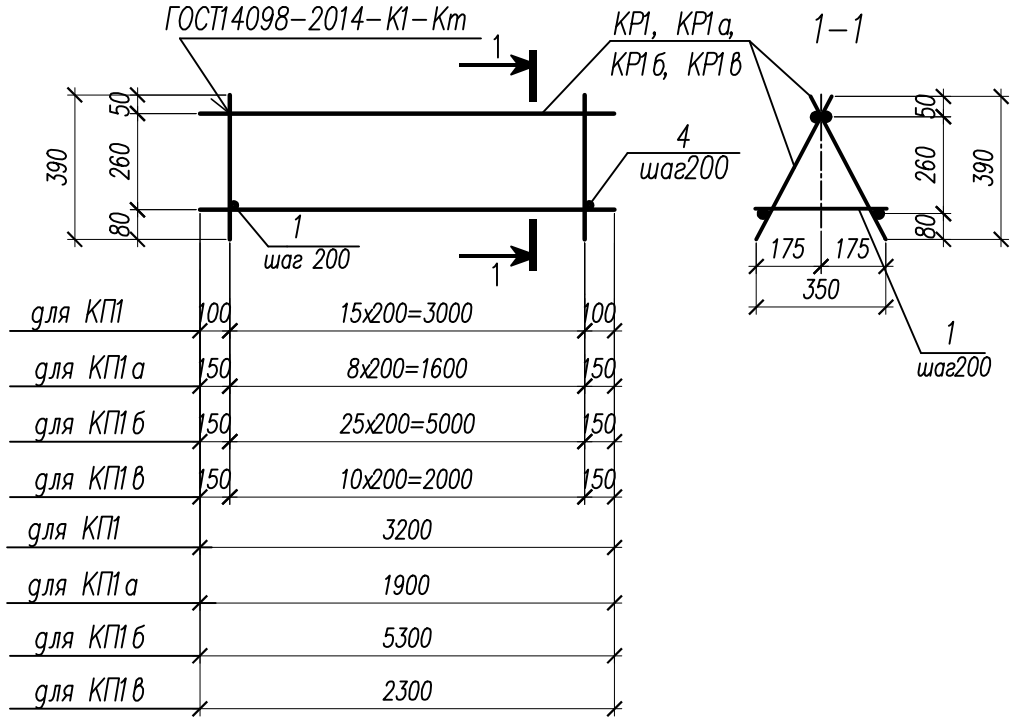

Каркасы плоские КР1, КР1 а, КР1 б, КР1 в

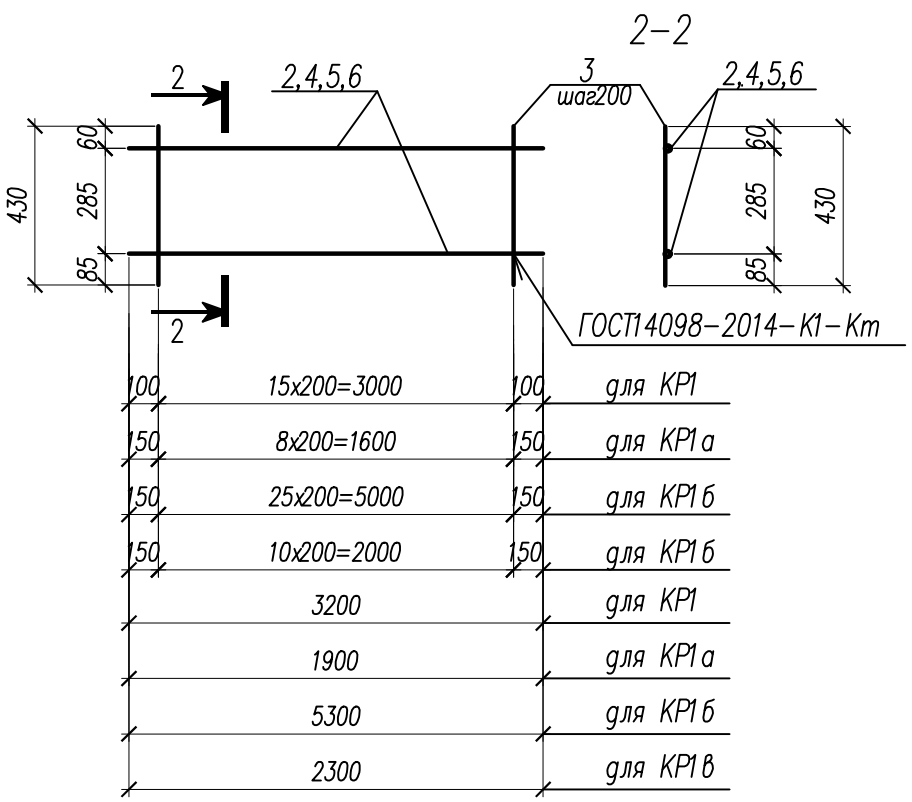

Каркасы пространственные КП2, КП3

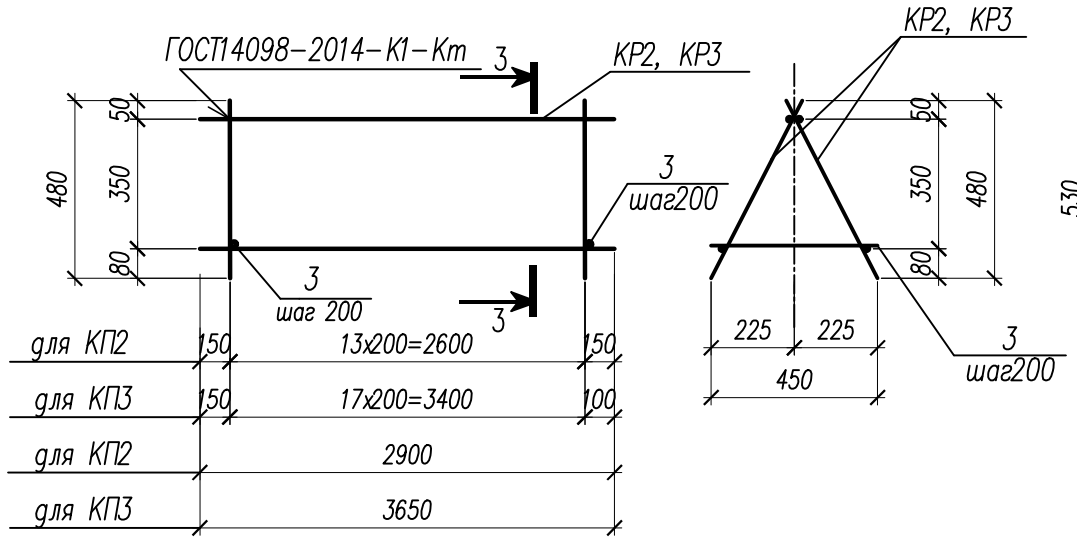

Каркасы пространственные КП2, КП3

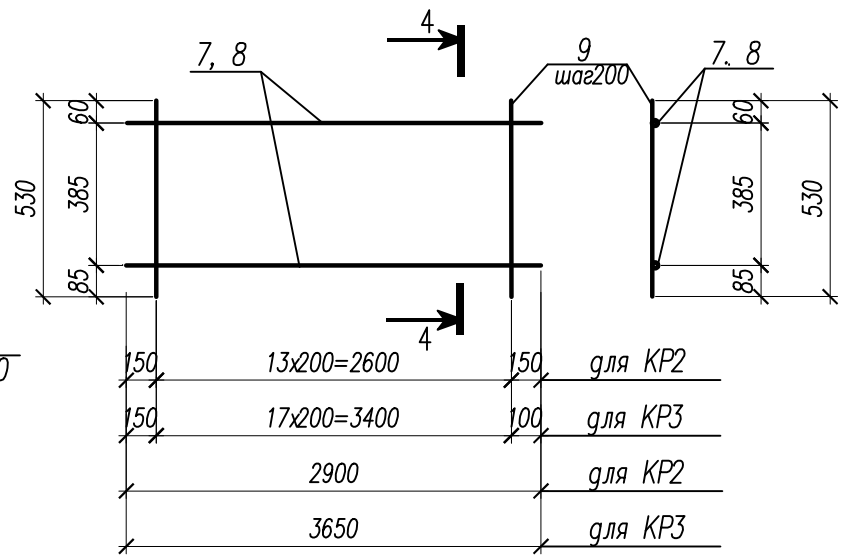

Сетка арматурная С1

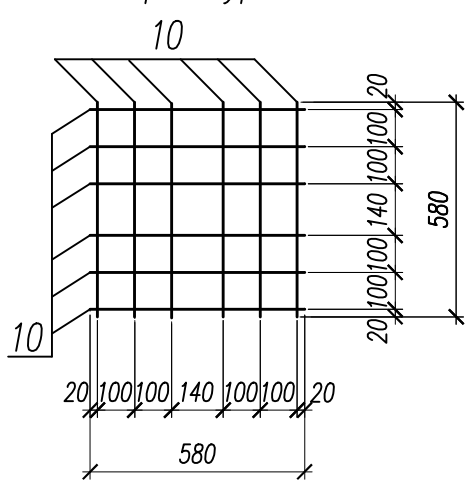

Спецификация закладных и арматурных изделий

Марка изде-лия	Поз. дет.	Наименование	Кол.	Масса 1 дет., кг	Масса изделия, кг
КП1	КР1	Каркас плоский КР1	2	5,24	12,72
	1	ø8А500С ГОСТ Р 52544–2006 L=350	16	0,14	
КП1 а	КР1 а	Каркас плоский КР1 а	2	3,11	7,48
	1	ø8А500С ГОСТ Р 52544–2006 L=350	9	0,14	
КП1 б	КР1 б	Каркас плоский КР1 б	2	8,66	20,96
	1	ø8А500С ГОСТ Р 52544–2006 L=350	26	0,14	
КП1 в	КР1 в	Каркас плоский КР1 в	2	3,75	9,04
	1	ø8А500С ГОСТ Р 52544–2006 L=350	11	0,14	
КП2	КР2	Каркас плоский КР2	2	5,24	12,86
	3	ø8А500С ГОСТ Р 52544–2006 L=430	14	0,17	
КП3	КР3	Каркас плоский КР3	2	6,66	16,38
	3	ø8А500С ГОСТ Р 52544–2006 L=430	18	0,17	
КР1	2	ø8А500С ГОСТ Р 52544–2006 L=3200	2	1,26	5,24
	3	ø8А500С ГОСТ Р 52544–2006 L=430	16	0,17	
КР1 а	4	ø8А500С ГОСТ Р 52544–2006 L=2000	2	0,79	3,11
	3	ø8А500С ГОСТ Р 52544–2006 L=430	9	0,17	
КР1 б	5	ø8А500С ГОСТ Р 52544–2006 L=5370	2	2,12	8,66
	3	ø8А500С ГОСТ Р 52544–2006 L=430	26		
КР1 в	6	ø8А500С ГОСТ Р 52544–2006 L=2370	2	0,94	3,75
	3	ø8А500С ГОСТ Р 52544–2006 L=430	11	0,17	
КР2	7	ø8А500С ГОСТ Р 52544–2006 L=2900	2	1,15	5,24
	9	ø8А500С ГОСТ Р 52544–2006 L=530	14	0,21	
КР3	8	ø8А500С ГОСТ Р 52544–2006 L=3650	2	1,44	6,66
	9	ø8А500С ГОСТ Р 52544–2006 L=530	18	0,21	
С1	10	ø8 А240 ГОСТ34028–2016 L=580	12	0,23	2,76

Взамен инв. N

Подпись и дата

Инв. N подл.

Изм.	Кол.уч.	Лист	N док.	Подпись	Дата
Разработал		Коркишко			
Проверил		Белоконь			
Гл. спец.		Белоконь			
Н. контр.		Марченко			

110/11–2022–АС

Техническое перевооружение ОПО "Склад силосного типа" рег. номер А29–07332–0001 на Зерновом терминале "Степь" для АО "Племенной завод "Гашунский" в г. Азове, ул. Васильева 1

Технологическая линия перегрузки нишевых культур

Стадия	Лист	Листов
Д	17	

Каркасы пространственные КП1, КП1 а, КП1 б, КП1 в, КП2, КП3. Каркасы плоские КР1, КР1 а, КР1 б, КР1 в, КР2, КР3. Сетка арматурная С1

ООО "ТРИТЭРА–С" г. Ростов–на–Дону

Формат А3

Ведомость расхода сталц, кг

Марка элемента	Изделия арматурные						Изделия закладные													
	Арматура класса					Всего	Арматура класса					Прокат класса								Всего
	А240		А500С				А500С					С245 ГОСТ 27772–2015								
	ГОСТ 34028–2016		ГОСТ Р 52544–2006				ГОСТ Р 52544–2006					ГОСТ 19903–2015					ГОСТ 8509–93	ГОСТ 8510–86		
	ø8	Итого	ø8	ø16	Итого		ø8	ø10	ø12	ø16	Итого	t6	t8	t12	t20	Итого	L50х5	L125х80х8	Итого	
Фм1	25,80	25,80	25,44	261,52	286,96	312,76											16,7		16,7	16,7
Фм2	22,56	22,56	14,96	172,02	186,98	209,54											16,7		16,7	16,7
Фм3	31,74	31,74	41,92	415,96	457,88	489,62											16,7		16,7	16,7
Фм4	23,64	23,64	18,08	200,68	218,76	242,40											16,7		16,7	16,7
Фм5	23,64	23,64		131,56	131,56	155,20				10,6	10,6			22,6		22,6				33,2
Фм6			56,6		56,6	56,6	0,8					7,52								8,32
Фм7	25,8	25,8	623,3	5271,4	5894,7	5920,5	23,9	66,9		305,3	396,1				452,2	452,2		597,5	597,5	1445,8
Фм8				793,2	793,2	793,2			28,0		28,0		70,0			70,0				98,0
Фм9				22,60	22,60	22,60			2,0		2,0		5,0			5,0				7,0
Фм10							1,0					9,4								10,4

Спецификация закладных и арматурных изделий

Марка изде-лия	Поз. дет.	Наименование	Кол.	Масса 1 дет., кг	Масса изделия, кг
МН1	1	Лист $\frac{20х200х800\ ГОСТ\ 19903–2015}{С245\ ГОСТ\ 27772–2015}$	1	25,12	42,08
	2*	ø16А400 ГОСТ 34028–2016 l=670	16	1,06	
А1 см. примеч. п.2	3	Болт 1.1М24х1000 Ст3пс2ГОСТ 24379.1–2012	4	4,13	25,72
	4	Уголок $\frac{50х50х5\ ГОСТ8509–93}{С245\ ГОСТ\ 27772–2015}$ l=276	8	1,04	
	5	Гайка М24 ГОСТ ISO 4032–2014	4	0,11	
	6	Шайба М24 ГОСТ 24379.1–2012	4	0,11	

Ведомость деталей

Поз.	Эскиз
2	470, 200

Блок анкерных болтов А1

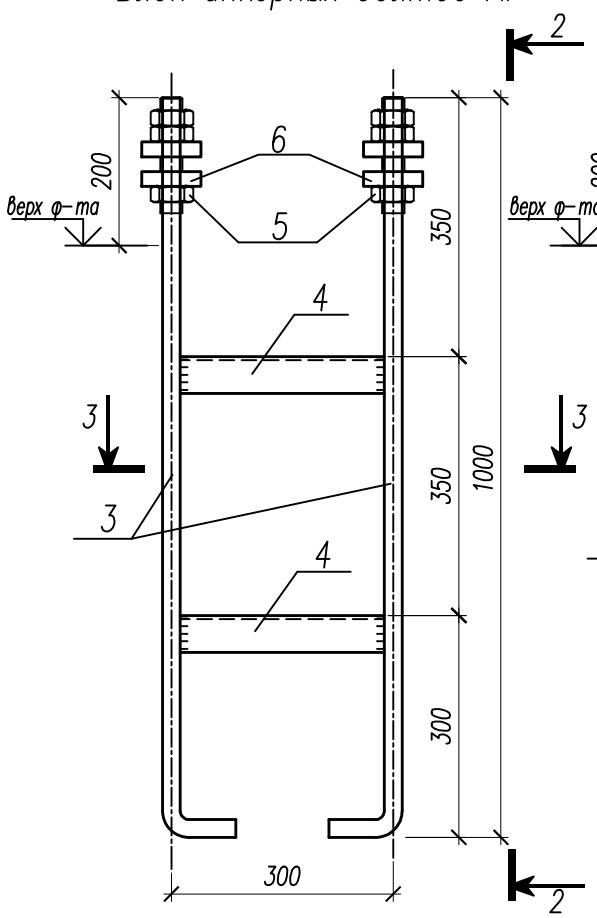

2 – 2

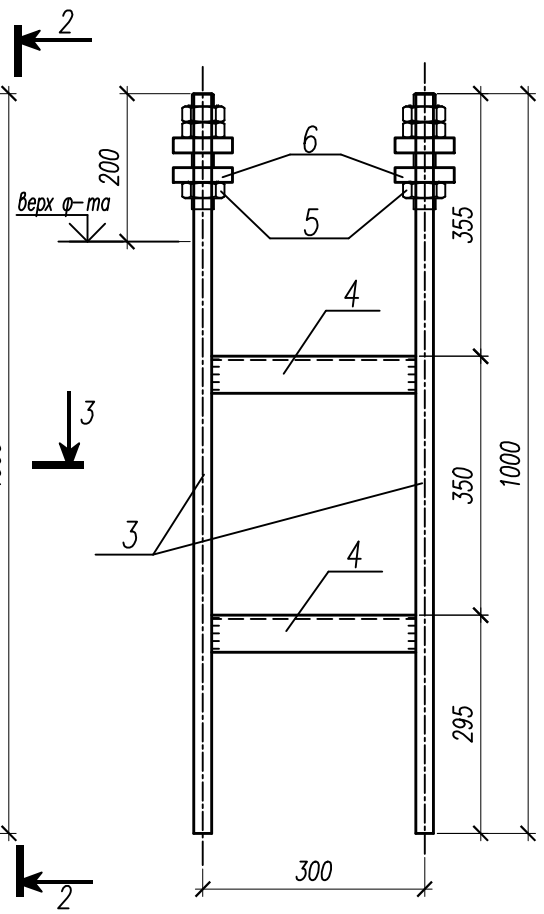

Изделие закладное МН1

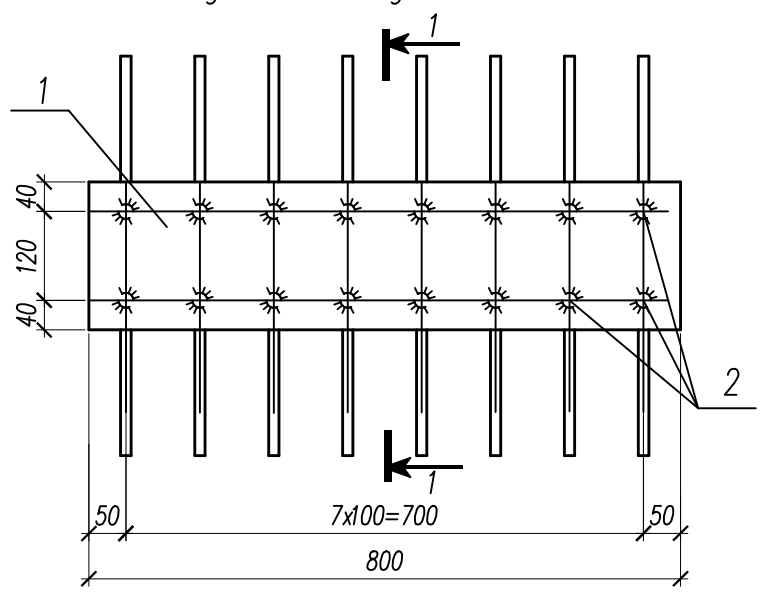

1 – 1

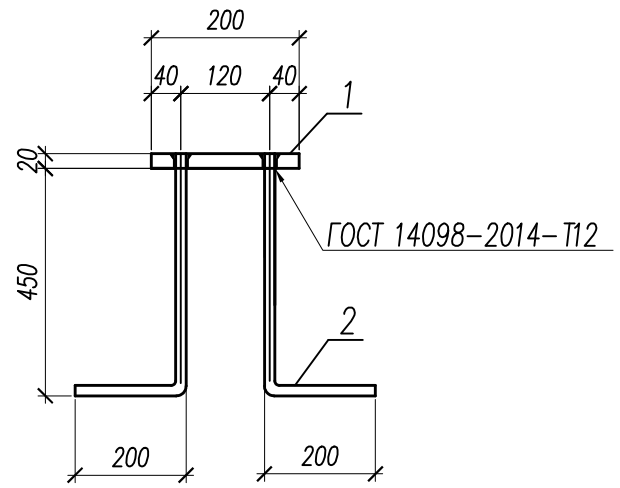

3 – 3

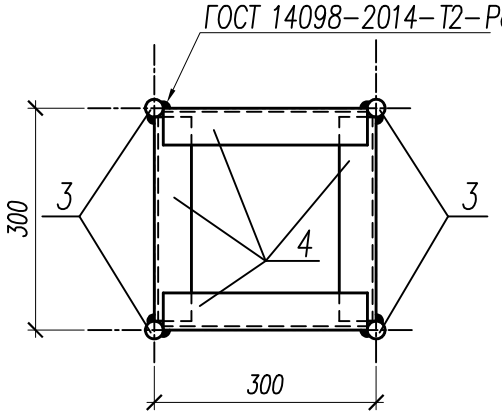

1. Вес стандарстных изделий в ведомость расхода стали не внесен.
2. Фундаментный болт по ГОСТ 24379.1–2012 в сборе состоит из шпильки, двух гаек и одной шайбы.

Изм.	Кол.уч.	Лист	N док.	Подпись	Дата	110/11–2022–АС			
						Техническое перевооружение ОПО "Склад силосного типа" рег. номер А29–07332–0001 на Зерновом терминале "Степь" для АО "Племенной завод "Гашунский" в г. Азове, ул.Васильева 1			
Разработал		Коркишко				Технологическая линия перегрузки нишевых культур	Стадия	Лист	Листов
Проверил		Белоконь					Д	18	
Гл.спец.		Белоконь							
Н.контр.		Марченко				Изделие закладное МН1 Блок анкерных болтов А1 Ведомость расхода стали	ООО "ТРИТЭРА–С" г.Ростов–на–Дону		

Взамен инв. N

Подпись и дата

Инв. N подл.

Формат А3